Зип Общепит
vsezip.ru
+7(812)987-08-81

EDIZ. 07/2013	AE 50.32	TAVOLA AE5032

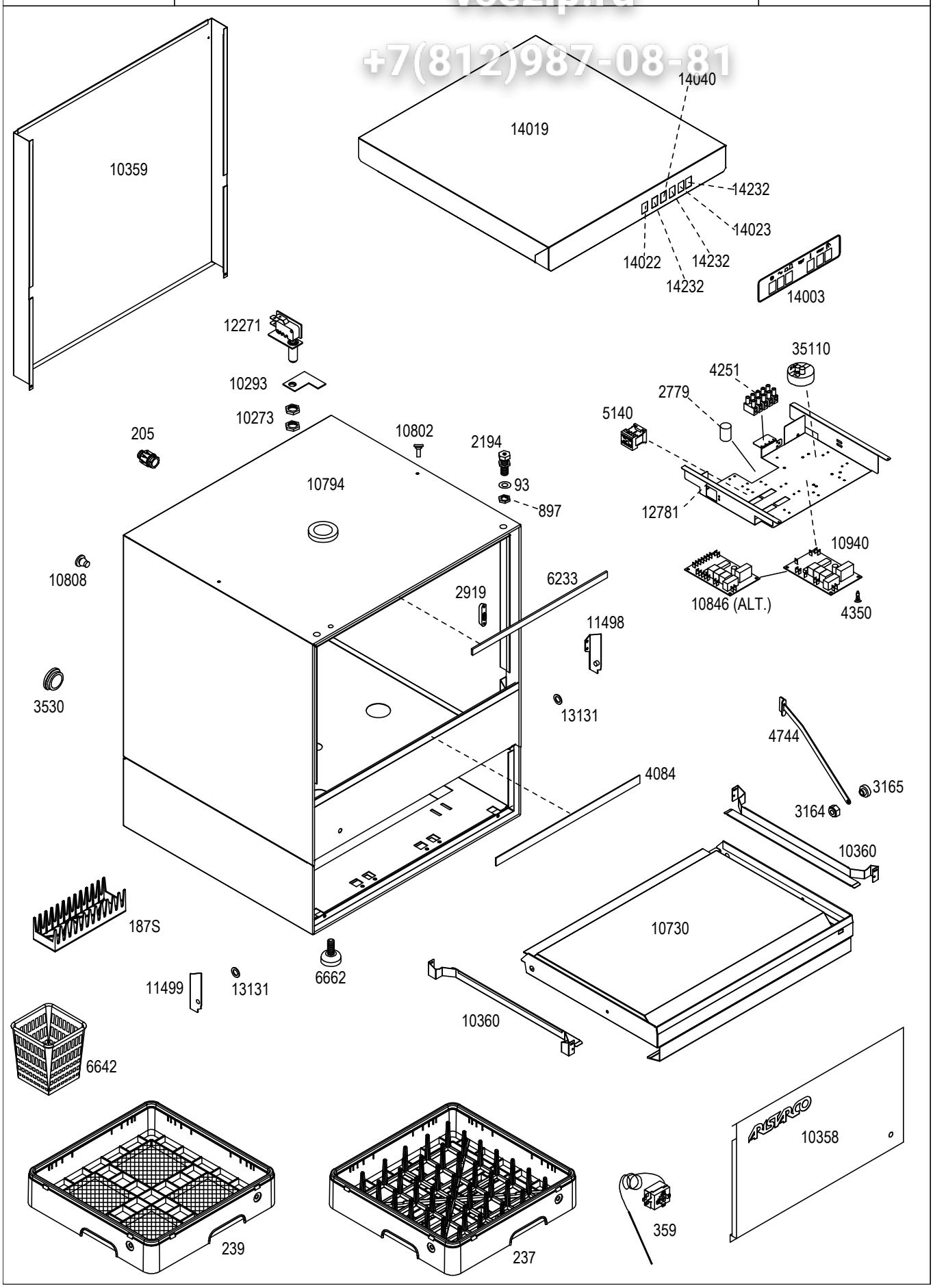

Зип Общепит
vsezip.ru
+7(812)987-08-81
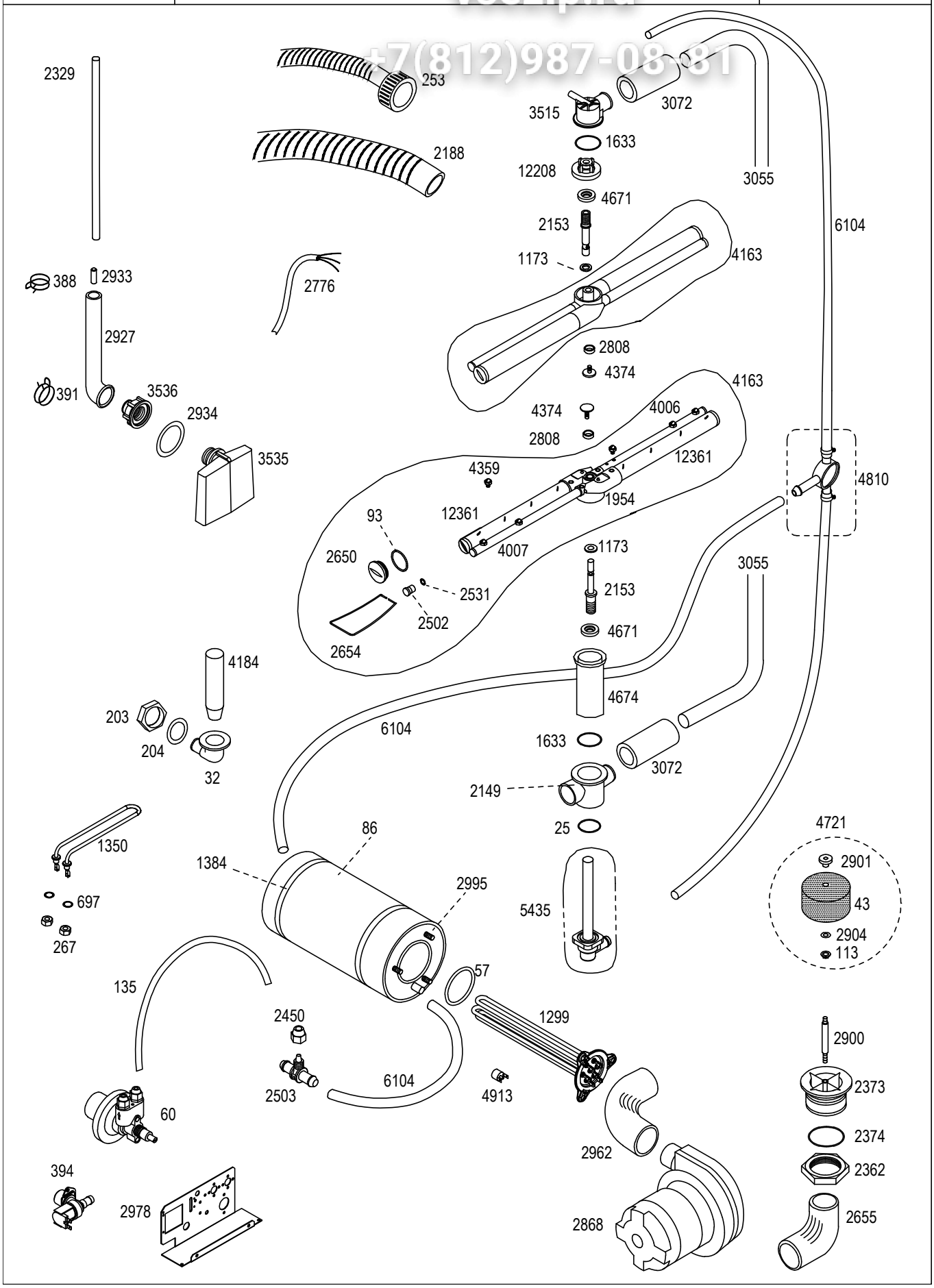
EDIZ. 07/2013	AE 50.32	TAVOLA AE5032-1