Зип Общепит
vsezip.ru
+7(812)987-08-81

FHZ0001

N.	Denominazione	Codice	Prezzo
1	VITE da 5x25 (n°4pz)	F2071	
2	CALOTTA MOTORE BASSA	F2072	
3	CUSCINETTO 6004 ZZ	F2005	
4	SPINETTA da 4x10	F2073	
5	ALBERO MOTORE	F2081	
6	ROTORE	F2075	
7	STATORE V.230/50	F2076	
	C/TERMICA	F2077	
8	CARCASSA MOTORE GM	F2010	
9	CUSCINETTO 6202 ZZ	F2082	
10	DISCO DI CHIUSURA	F2002	
11	VITE Da 3,5x9,5 (n°2pz)	F2394	
12	PIEDINI DI GOMMA (n°4pz)	F2031	
13	CAVO CON SPINA MOD.ITALIA	F2035	
	MOD.SCHUKO	F2036	
14	VITE da 3,5x9,5 per messa a terra	F2394	
15	PRESSACAVI da 12	F2034	
16	SCHEDA BASSA TENSIONE	F2027	
17	PIEDINI ADESIVI (n°4pz)	F2026	
18	CHIUSURA DI PROTEZIONE	F2078	
19	VITE Da 3,5x9,5 (n°2pz)	F2394	
20	FASCETTA X CONDENSATORE	F2029	
21	CONDENSATORE uF 12,5	F2028	
22	VITE da 8x20 (n°2pz)	F2053	
23	PULSANTIERA DIGITALE	F2033	
24	BASE IN ALLUMINIO	F2079	
	IN ABS	F2080	
25	GUARNIZIONE BASE GM-TG.8	F2390	
26	GRANO 5x6	F2395	
27	PORTA MAGNETE	F2063	
28	PERNO da 8x60	F2062	
29	GRANO 6x6	F2019	
30	LEVA GRATTUGIA in Alluminio	F2060	
	CON	F2061	
31	VITE 3x12 (n°2pz)	F2065	
32	MICRO INTERRUTTORE	F2066	
33	BOCCA GRATTUGIA	F2067	
34	RIVETTI (n°3pz)	F2068	
35	GRIGLIA DI PROTEZIONE	F2070	
36	CONTENITORE FORMAGGIO	F2069	
37	VITE da 6x12 (n°2pz)	F2059	
38	FLANGIA RULLO CON SCASSC	F2057	

N.	Denominazione	Codice	Prezzo
39	VITE da 5x40	F2058	
40	RULLO GRATTUGIA MIGNON	F2056	
	RULLO GRATT. MIGNON INOX	F2399	
41	FLANGIA RULLO PIATTA	F2055	
42	RONDELLA 8x32x2	F2054	
43	VITE da 8x20 per fissaggio rullo	F2053	
44	DISCO DI CHIUSURA	F2002	
45	VITE da 3,5x9,5 (n°2pz)	F2001	

FHZ0001

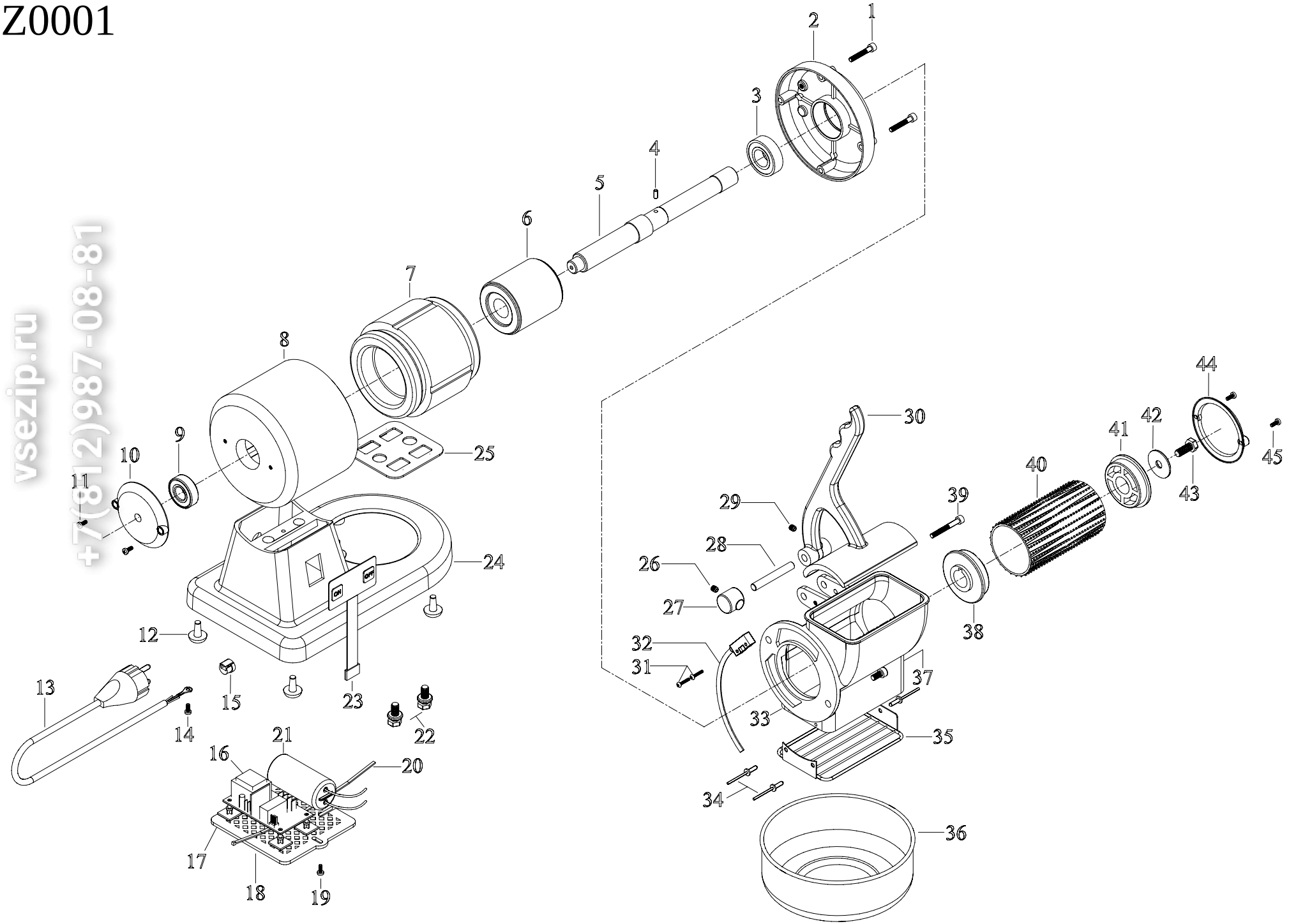

Зип Общепит
vsezip.ru
+7(812)987-08-81