Зип Общепит
vs.ru | 2 ГИС
+7(812)982-08-81

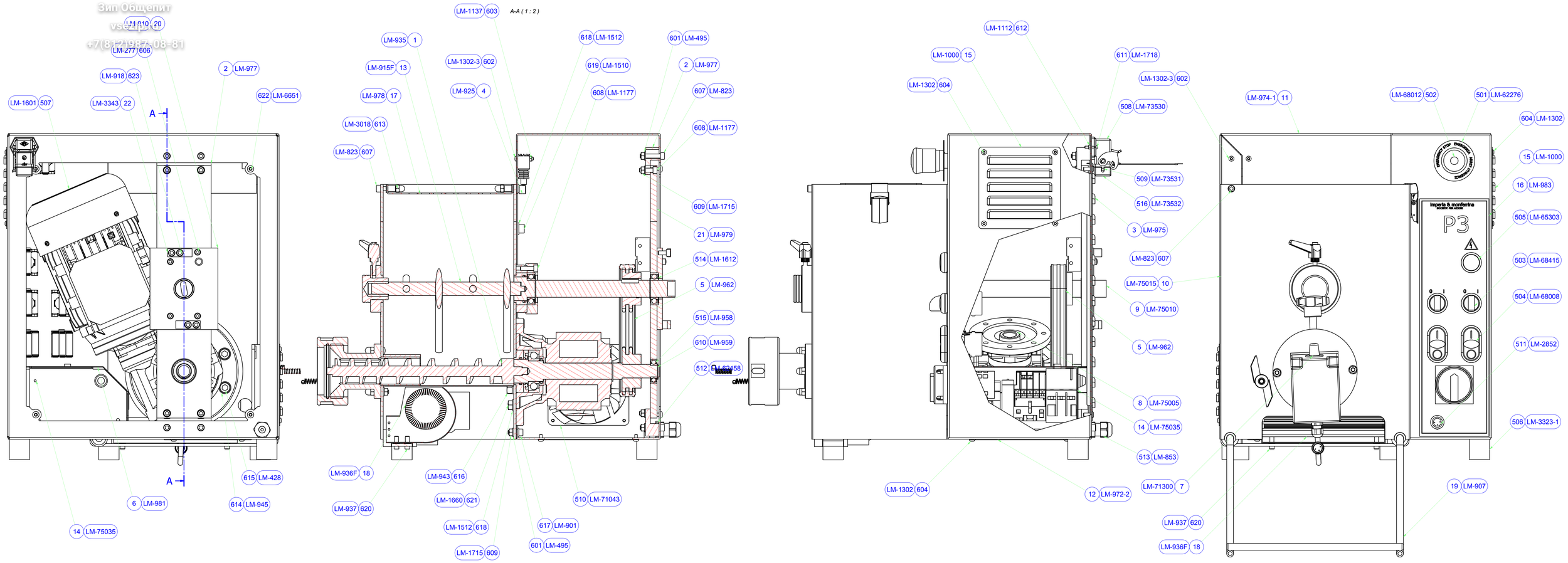

Elenco parti

N°	Q.tà	Codice I&M	Tipo	N.Rev	Descrizione	Materiale
1	1		LM-935	1	Coclea	AISI 303
2	2		LM-977		Supporto registrabile	Al EN AW 6082 T6
3	1		LM-975		Coperchio chiusura posteriore	AISI 304
4	1		LM-925		Camma	AISI 303
5	1		LM-962		Catena a rulli 3/8"x7/32"	Generico
6	1		LM-981		Copertura imp. elettrico	Acciaio zincato
7	1		LM-71300		Tagliapasta per trafila Ø 75	
8	1		LM-75005		Gruppo riduttore 50 HZ	
9	1		LM-75010		Gruppo condotto	
10	1		LM-75015		Gruppo vasca P3 assemblato	
11	1		LM-974-1		Struttura in lamiera	AISI 304
12	1		LM-974-2		Griglia asolata per areazione scocca portante	AISI 304
13	1		LM-915F		Albero impastatore assemblato	
14	1		LM-75035		Impianto elettrico MF 230/240V	
15	2		LM-1000	1	Griglia copertura ventola areazione	AISI 304
16	1		LM-983		Etichetta adesiva per comandi	Generico
17	1		LM-978		Coperchio vasca	AISI 304
18	1		LM-936F		Motoventilatore finito	
19	1		LM-907		Supporto setaccio	AISI 304
20	1		LM-910		Piastra attacco accessori	Fe 360
21	1		LM-979		Traversa su struttura in lamiera	Al EN AW 6082 T6
22	2		LM-3343		Tassello aggancio accessori	AISI 304
501	1	LM-62276	Cod. 216483 Tipo M22-XBK1		Etichetta pulsante di emergenza	Plastica ABS
502	1	LM-68012	Cod. 263467 Tipo M22-PVT		Pulsante di emergenza	Generico
503	2	LM-68415	Cod.216875 Tipo M22S-WKV		Selettore a 2 posizioni	Generico
504	2	LM-68008	Cod. 284815 Tipo M22S-DDLF-GR-X1		Pulsante di start e stop con lampada al centro	Generico
505	1	LM-65303	Cod. 216773 Tipo M22-L-G		Lampada verde	Generico
506	2	LM-3323-1	A1PM3030 (LM-3323-1)		Piede in gomma Ø 30 H 30 M8 x 23	GOMMA
507	1	LM-1601	M80P4			
508	1	LM-73530	Cod.CK 03 IA		Custodia mobile a 90°	Generico
509	1	LM-73531	Cod.CKSF 04		Frutto femmina10A 4 POLI+T	
510	1	LM-71043	Cod. FN002587.00001		Ventilatore 119X119X38 230V FN00285	Generico
511	1	LM-2852	Cod. 04/041		Presa pannello 3 poli	Generico
512	1	LM-62458	Cod.52000130		Dado PG 11	Generico
513	1	LM-853	Cod.53015020		Pressacavo PG 11	Generico
514	1	LM-1612	Cod. 6005-2RS1		Cuscinetto radiale rigido con guarnizioni striscianti	
515	1	LM-958	Cod. 6003-2RS1		Cuscinetto radiale a sfere ad una corona con guarnizioni striscianti	
516	1	LM-73532	Cod. CK 03 C		Coperchio volante	Generico
601	13	LM-495	UNI 6592 - 6,4 x 12,5		Rondella	Acciaio Inox
602	2	LM-1302-3	ISO 7380 - M4 x 25		Vite con testa a bottone ed esagono incassato - Grado prodotto A	Acciaio Inox
603	10	LM-1137	UNI 5588 - M4		Dado esagonale	Acciaio Inox
604	8	LM-1302	ISO 7380 - M4 x 8		Vite con testa a bottone ed esagono incassato - Grado prodotto A	Acciaio Inox
605	4	LM-325	ISO 7380 - M4 x 16		Vite con testa a bottone ed esagono incassato - Grado prodotto A	Acciaio Inox
606	4	LM-277	UNI 5931 - M 5 x 12		Vite a testa cilindrica	Acciaio Zincato
607	5	LM-823	UNI 5931 - M 6 x 30		Vite a testa cilindrica	Acciaio Inox
608	7	LM-1177	UNI 5931 - M 6 x 20		Vite a testa cilindrica	Acciaio Inox
609	10	LM-1715	UNI 5588 - M6		Dado esagonale	Acciaio Inox
610	1	LM-959	UNI 7435-75 - 17		Anello elastico di arresto	Acciaio
611	2	LM-1718	UNI 6107 - M3 x 16		Vite a testa cilindrica con intaglio	Acciaio Inox
612	2	LM-1112	UNI 5588 - M3		Dado esagonale	Acciaio Inox
613	2	LM-3018	UN 5721 - M6		Dado esagonale con calotta sferica	Acciaio Inox
614	8	LM-945	UNI 6592 - 10,5 x 18		Rondella	Acciaio Zincato
615	4	LM-428	UNI 5931 - M 10 x 25		Vite a testa cilindrica	Acciaio Zincato
616	4	LM-943	UNI 5588 - M10		Dado esagonale	Acciaio Zincato
617	2	LM-901	UNI 5931 - M 6 x 16		Vite a testa cilindrica	Acciaio Zincato
618	10	LM-1512	UNI 6592 - 8,4 x 17		Rondella	Acciaio Zincato
619	6	LM-1510	UNI 5931 - M 8 x 16		Vite a testa cilindrica	Acciaio Zincato
620	4	LM-937	UNI 5931 - M 4 x 12		Vite a testa cilindrica	Acciaio Zincato
621	4	LM-1660	UNI 5588 - M8		Dado esagonale	Acciaio Zincato
622	4	LM-6651	ISO 7380 - M5 x 12		Vite con testa a bottone ed esagono incassato - Grado prodotto A	Acciaio Inox
623	4	LM-918	UNI 5931 - M 6 x 12		Vite a testa cilindrica	Acciaio Zincato

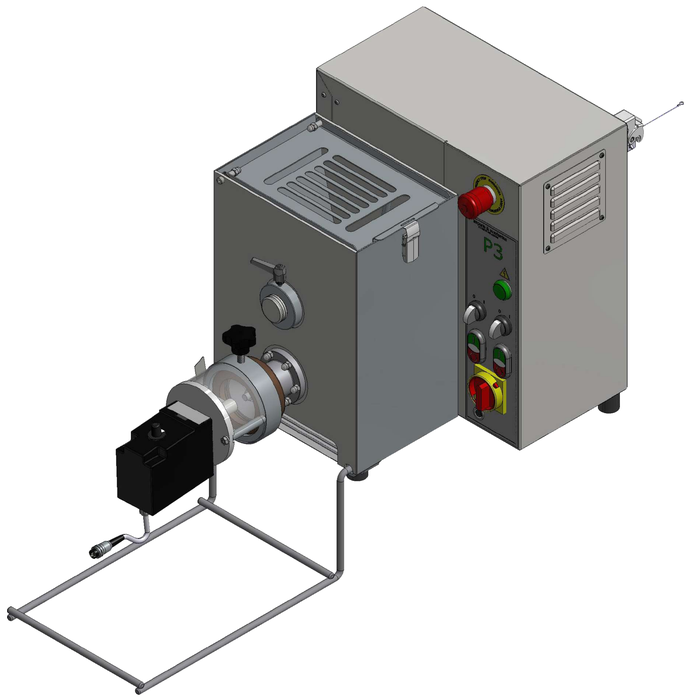

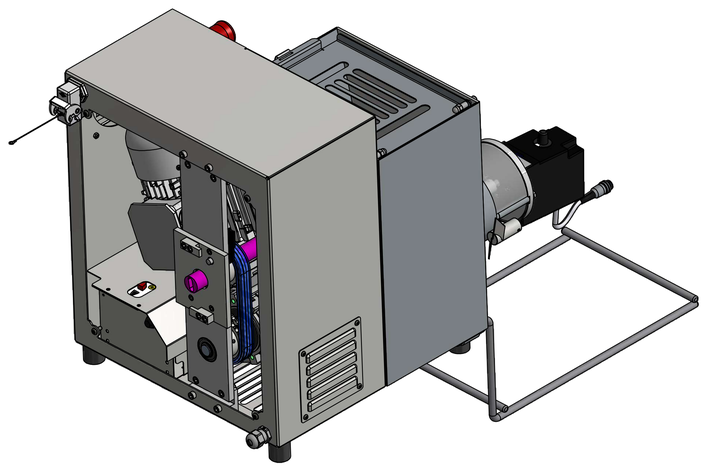

imperia & monferrina
società per azioni

PRESSE
Pressa P3

12/09/2011
M.F.
LM-900

Зип Общепит
vsezip.ru
+7(812)987-08-81

Esploso 1

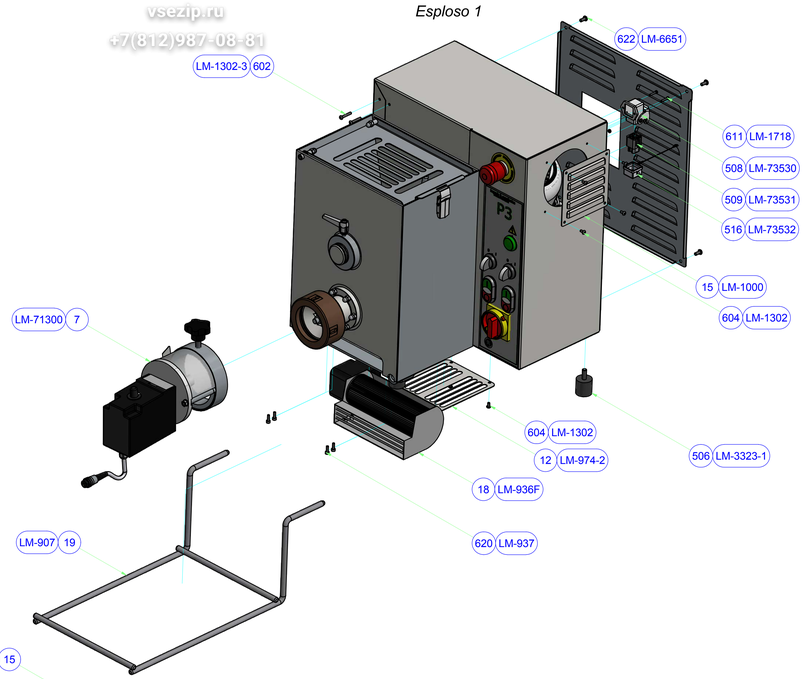

Esploso 2

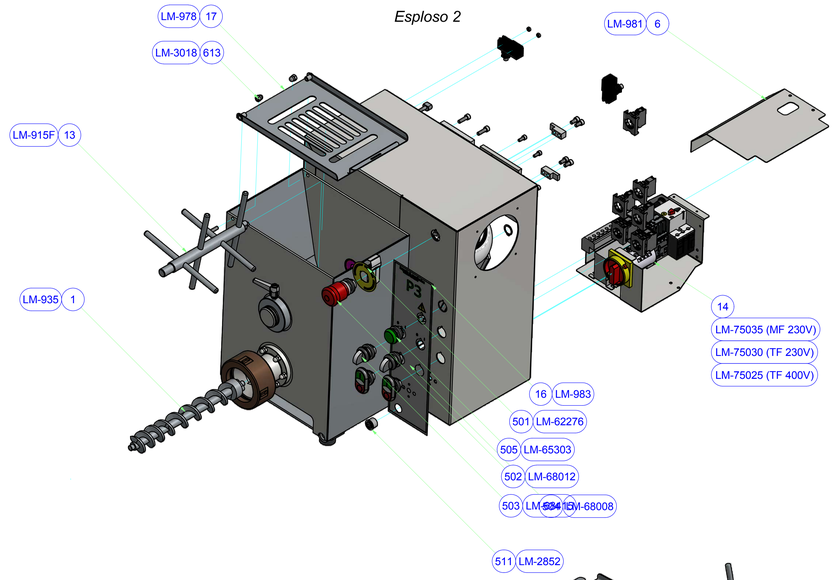

Esploso 1

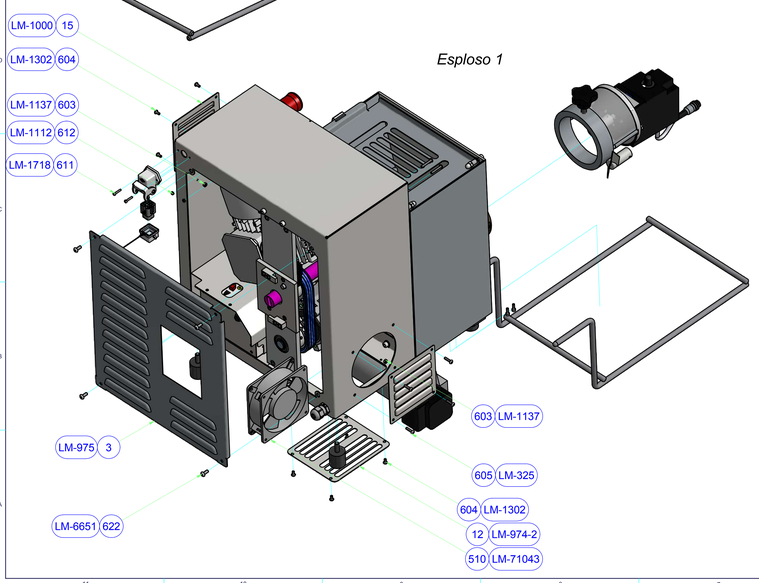

Esploso 2

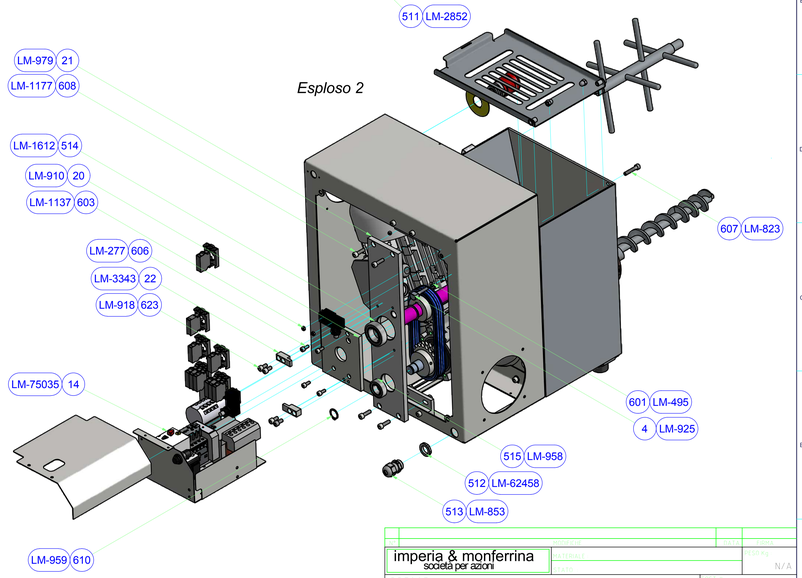

imperia & monferrina società per azioni			N/A
PRESSE Pressa P3			
12/09/2011	M F		LM-900

Зип Общепит
vsezip.ru
+7(812)987-08-81

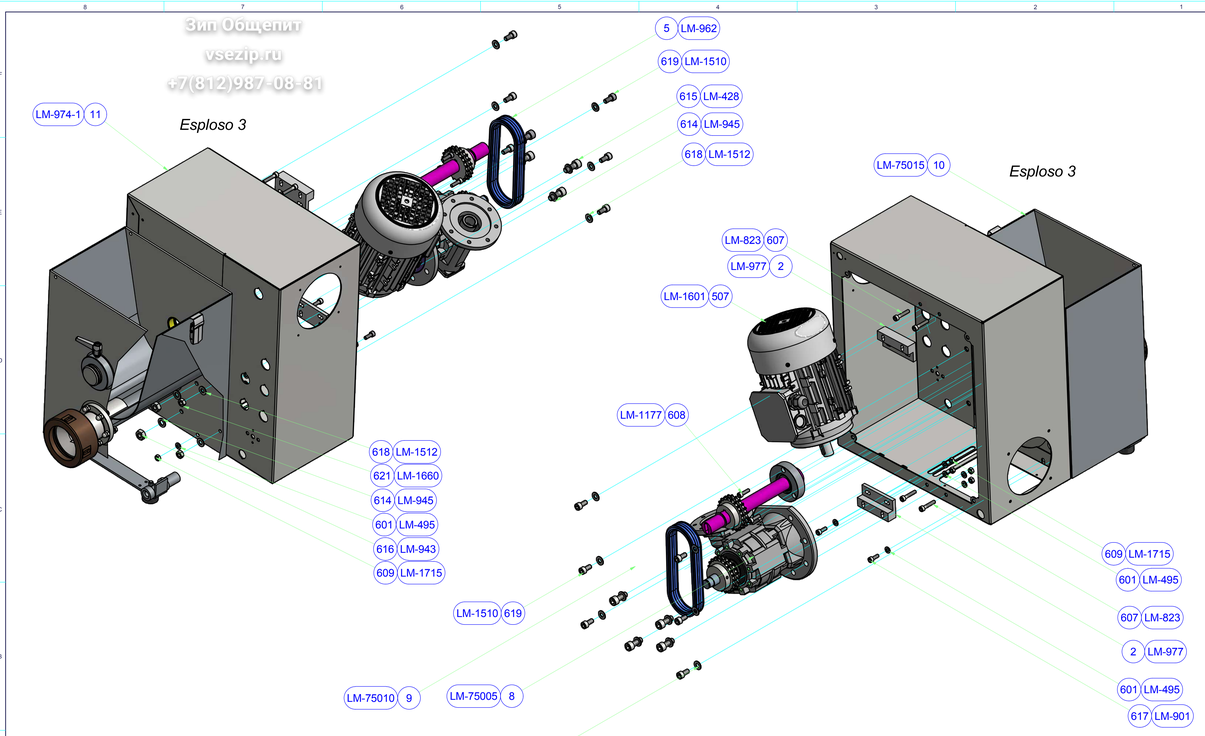

Alla posizione "507" il motore varia in base alla corrente:
LM-1601 TF 230/400V 50/60Hz
LM-825 MF 220V 50Hz
LM-825/7 MF 220V 60Hz
LM-825/5 MF 240V 50HZ
Alla posizione "8" il gruppo riduttore varia in base alla frequenza:
LM-75005 per tutti i 50Hz
LM-75006 per tutti i 60Hz

imperia & monferrina società per azioni		MATERIALE		N/A
		STATO		
PRESSE				
Pressa P3				
LAVORAZIONI A TRATTAMENTI				
		12/09/2011		
		DISEGN. M.F.	N° DISEGNO	LM-900

Sun-Oct-01-07
vsezip.com
KB/MB/GB/TB

Elenco parti

N°	Q.tà	Codice I&M.	Tipo	N.Rev	Descrizione	Materiale
23	1		LM-965		Albero condotto	AISI 303
24	1		LM-923A		Bussola portacuscinetto	Fe 37
25	1		LM-928		Pignone per albero condotto	C45
516	1	LM-1659	UNI 6604 - R6x8x 25		Chiveta parallela	Acciaio
517	1	LM-1612	Cod. 6005-2RS1		Cuscinetto radiale rigido con guarnizioni strisciantì	
518	2	LM-1645	UNI 7435-75 - 25		Anello elastico di arresto	Acciaio
624	1	LM-581	UNI 5923 - M6 x 8		Vite con esagono incassato	Acciaio inox

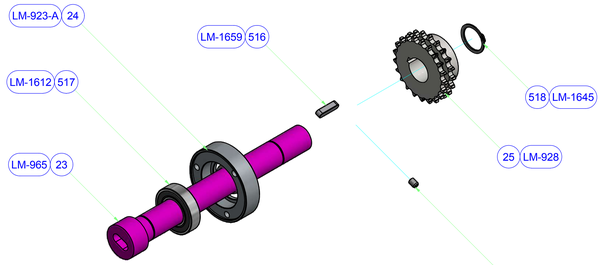

imperia & monferrina
società per azioni

PRESSA P3
Gruppo condotto

05/12/2012
M.F
LM-75010

Эти Общелит
vsezip.ru
+7(812)987-08-81

Attenzione!!! nella posizione "525" sono citati 2 codici:
LM-825 è usato nelle macchine a 50Hz
LM-825/1 è usato nelle macchine a 60Hz

Elenco parti

N°	Q.tà	Codice I&M	Tipo	N.Rev	Descrizione	Materiale
26	1		LM-960		Albero per riduttore	AISI 303
27	1		LM-948		Flangia supporto albero riduttore	Fe 37
28	1		LM-941		Boccola per OR	AISI 303
29	1		LM-956		Pignone lato riduttore	C45
519	1	LM-921	OR 3137		Guarnizione OR	Gomma
520	1	LM-946	Corteco 35X62X7 BASL		Corteco 35/62/7 doppio labbro	Gomma
521	1	LM-422	Tipo 7206 BE		Cuscinetto obliquo a sfere ad una corona	
522	1	LM-1659	UNI 6604 - A 6 x 6 x 25		Chiavetta parallela	Acciaio
523	1	LM-951	UNI 7435-75 - 24		Anello elastico di arresto	Acciaio
524	1	LM-1604	UNI 6604 - A 8 x 7 x 40		Chiavetta parallela	Acciaio
525	1	LM-815	Cod.9012051104		Riduttore SFK 50 FD 30 80B14 B3 H24	
525	1	LM-815-1	Cod.9012101101		Riduttore SFK 50 FD 35 80B14 B3 H24	
526	1	LM-2811	Cod. 30x42x7 TGP		Anello di tenuta su albero	Gomma
624	1	LM-581	UNI 5923 - M6 x 8		Vite con esagono incassato	Acciaio inox

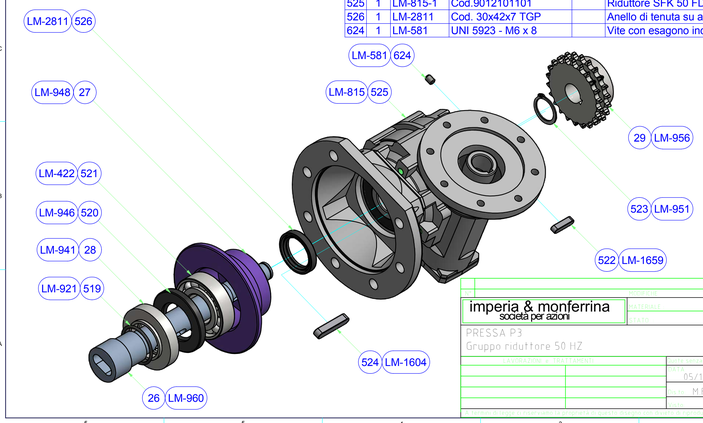

imperia & monferrina
società per azioni

PRESSA P3
Gruppo riduttore 50 HZ

PESO Kg 3,159 kg

05/12/2012

M.F

LM-75005

ЗАО "Общепит
vsezip.ru
+7(812)987-08-81

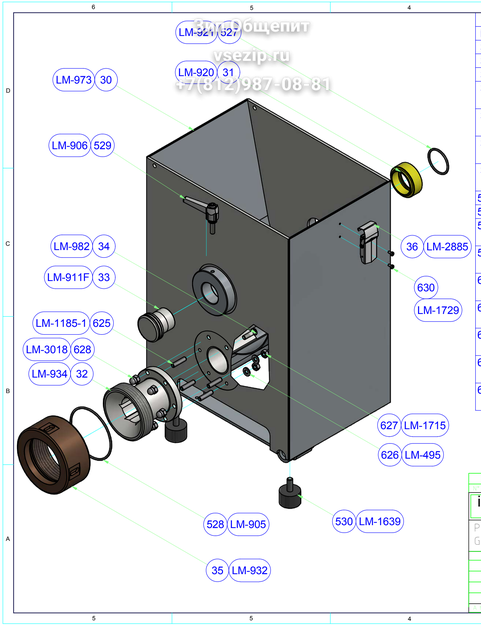

Elenco parti

N°	Q.tà	Codice I&M	Tipo	N.Rev	Descrizione	Materiale
30	1		LM-973		Vasca	AISI 304
31	1		LM-920		Boccola per OR	AISI 303
32	1		LM 934			AISI 303
33	1		LM-911F		Pomello finito assemblato	
34	2		LM-982		Vite per boccola portatrafila	AISI 303
35	1		LM-932		Ghiera bloccaggio trafila	Bronzo Xantal
36	1		LM-2885		Chiusura rapida piegata	
527	1	LM-921	OR 3137		Guarnizione OR	Gomma
528	1	LM-905	OR 3300		Guarnizione OR	Gomma
529	1	LM-906	Cod.14600200		Maniglia a ripresa	Acciaio Zincato
530	2	LM-1639	Cod. A1PM3020		Piede in gomma Ø 30 H 20 M8 x 23	Gomma
625	4	LM-1185-1	UNI 5923 - M6 x 25		Vite con esagono incassato	Acciaio Inox
626	4	LM-495	UNI 6592 - 6,4 x 12,5		Rondella	Acciaio Inox
627	4	LM-1715	UNI 5588 - M6		Dado esagonale	Acciaio Inox
628	6	LM-3018	UNI 5721 - M6		Dado esagonale con calotta sferica	Acciaio Inox
630	2	LM-1729	UNI 6107 - M3 x 6		Vite a testa cilindrica con intaglio	Acciaio Inox

imperia & monferrina
società per azioni

PRESSA P3
Gruppo vasca P3 assemblato

05/12/2012
M.F
LM-75015

Зип Общепит
vsezip.ru
+7(812)987-08-81

Elenco parti

N°	Q.tà	Codice I&M	Tipo	N.Rev	Descrizione	Materiale
37	1		LM-933	1	Anello supporto motore tagliapasta	Fe 510
38	2		LM-479	1	Colonnina per motore tagliapasta	AISI 303
39	1		LM-904		Traversa per motore tagliapasta	Al EN AW 6082 T6
40	1		LM-939		Protezione taglaipasta	Policarbonato, chiaro
41	1		LM-478-A		Coltello a 1 lama	AISI 304
42	1		LM-478-B		Coltello a 2 lame	AISI 304
43	1		LM-14103		Cuffia motore tagliapasta lavorato	Plastica ABS
44	1		LM-890		Boccola motore tagliapasta	Resina acetalica, bianca
531	1	LM-2064-1	Cod.05021450		Volantino Ø40 a 7 punte con perno in ferro M10x30	Generico
532	1	LM-474	PTI-ASR 24vcc 12WR 170 giri		Motore elettrico	Generico
533	1	LM-993A	Cod. 1K - 26X21 1950/B NERO		Manopola potenziometro	Generico
534	1	LM-930	Cod.53015000		Pressacavo PG 7	Generico
535	1	LM-62101	Cavo elettrico		Cavo Vinilgomma bianco 2 x 0.75	Generico
536	1	LM-2853	Cod. 04/0320		Spina volante 3 poli	Generico
537	1	LM-992	Scheda elettronica LAM 02/ A		Scheda elettronica LAM 02/ A senza morsetti M1+M2	Generico
631	2	LM-1715	UNI 5588 - M6		Dado esagonale	Acciaio Inox
632	3	LM-1736-1	UNI 5933 - M4 x 16		Vite svasata	Acciaio Inox
633	2	LM-495	UNI 6592 - 6,4 x 12,5		Rondella	Acciaio Inox

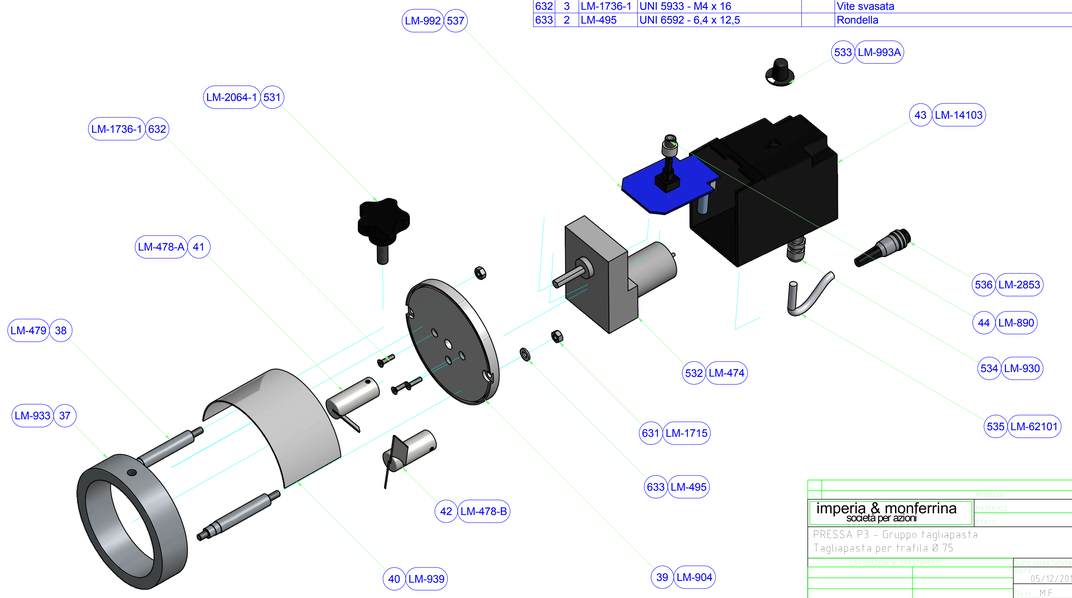

imperia & monferrina
società per azioni

PRESSA P3 - Gruppo tagliapasta
Tagliapasta per trafila Ø 75

05/12/2012
M.F.
LM-71300

Зип Общепит
vsezip.ru
+7(812)987-08-81

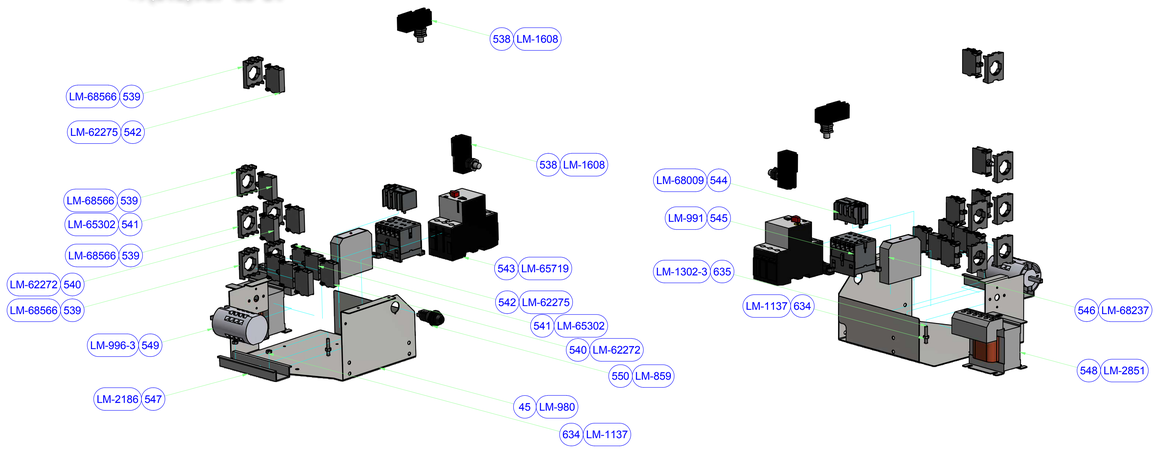

Elenco parti

N°	Q.tà	Codice I&M	Tipo	N.Rev	Descrizione	Materiale
45	1		LM-980		Pannello per impianto elettrico	Acciaio zincato
538	2	LM-1608	Cod. Z-15GQ		Microinterrutore	
539	6	LM-68566	Cod. 216374 Tipo M22-A		Adattatore per fissaggio frutti	Plastica
540	4	LM-62272	Cod. 216376 Tipo NA M22 K10		Contatto normalmente aperto	Plastica
541	3	LM-65302	Cod. 216557 Tipo M22-LED-W		Led bianco	Plastica
542	3	LM-62275	Cod. 216378 Tipo NC M22 K01		Contatto normalmente chiuso	Plastica
543	1	LM-65719	Cod. 278484		Salvamotore 10A 220V MF PKZM01-10	Generico
544	1	LM-68009	Cod. CAF6-11M		Blocco contatto ausiliario	
545	1	LM-991	Cod. B6-30-10		Teleruttore	
546	1	LM-68237	Cod. EN061000407		Relè RB121A 24V AC/DC	Generico
547	1	LM-2186	Profilo omega 35 x 7.5			Generico
548	1	LM-2851	Cod. 3023040024		Trasformatore 30VA 230-400-24V TM30	Generico
549	1	LM-996-3	Cod. HD12X398AF1B51		Invertitore 1-0-1	Generico
550	1	LM-859	Portafusibile 7065 singolo 65		Portafusibile singolo	Generico
634	4	LM-1137	UNI 5588 - M4		Dado esagonale	Acciaio Inox
635	2	LM-1302-3	ISO 7380 - M4 x 25		Vite con testa a bottone ed esagono incassato - Grado prodotto A	Acciaio Inox

Alla posizione "543" il salvamotore varia in base alla corrente:
LM-65719 per le macchine MF 230/240V
LM-65718 per le macchine TF 230V
LM-65717per le macchine TF 400V

imperia & monferrina
società per azioni

MATERIALE
STATO
PESO KG 1.394 kg

PRESSA P3
Impianto elettrico MF 230/240V

26/02/2013
MF
LM-75035