Шкаф шоковой заморозки ШОК-40-1/1

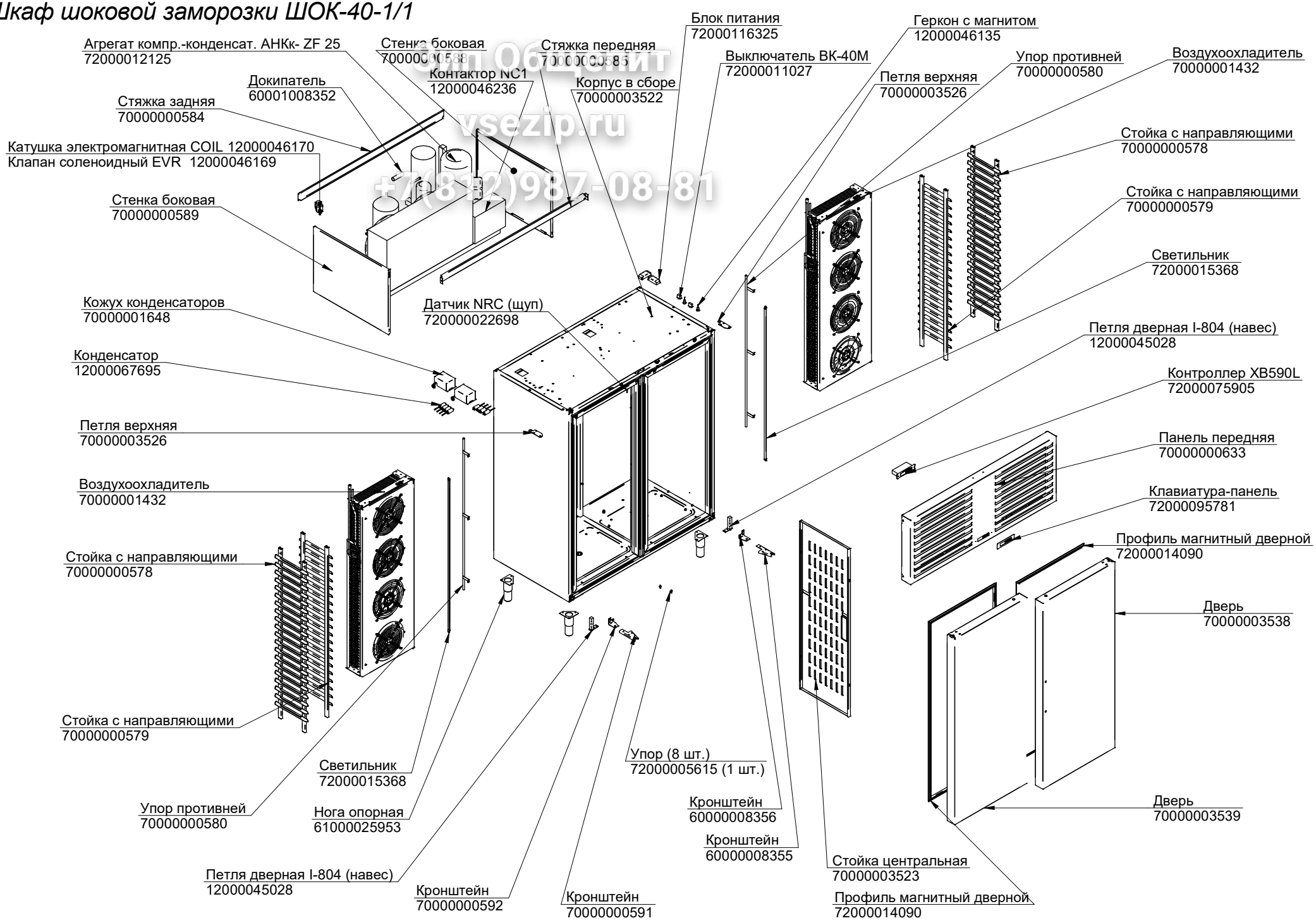

Торг Объединит
vsezip.ru
+7(812)987-08-81

Воздухоохладитель ШОК-40-1/1

Зип Общепит
vsezip.ru
+7(812)987-08-81

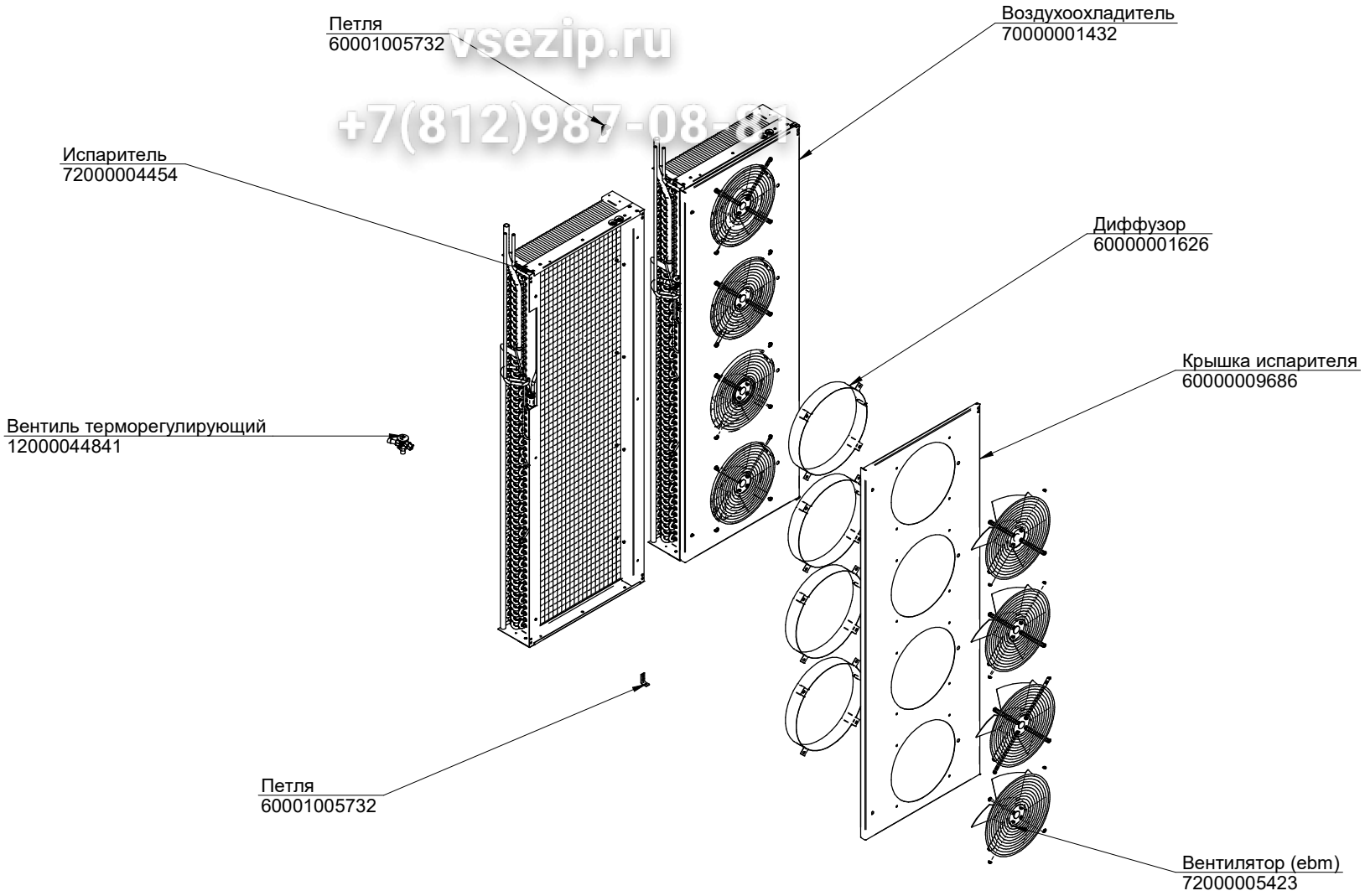

Шкаф шоквой заморозки ШОК-40-01

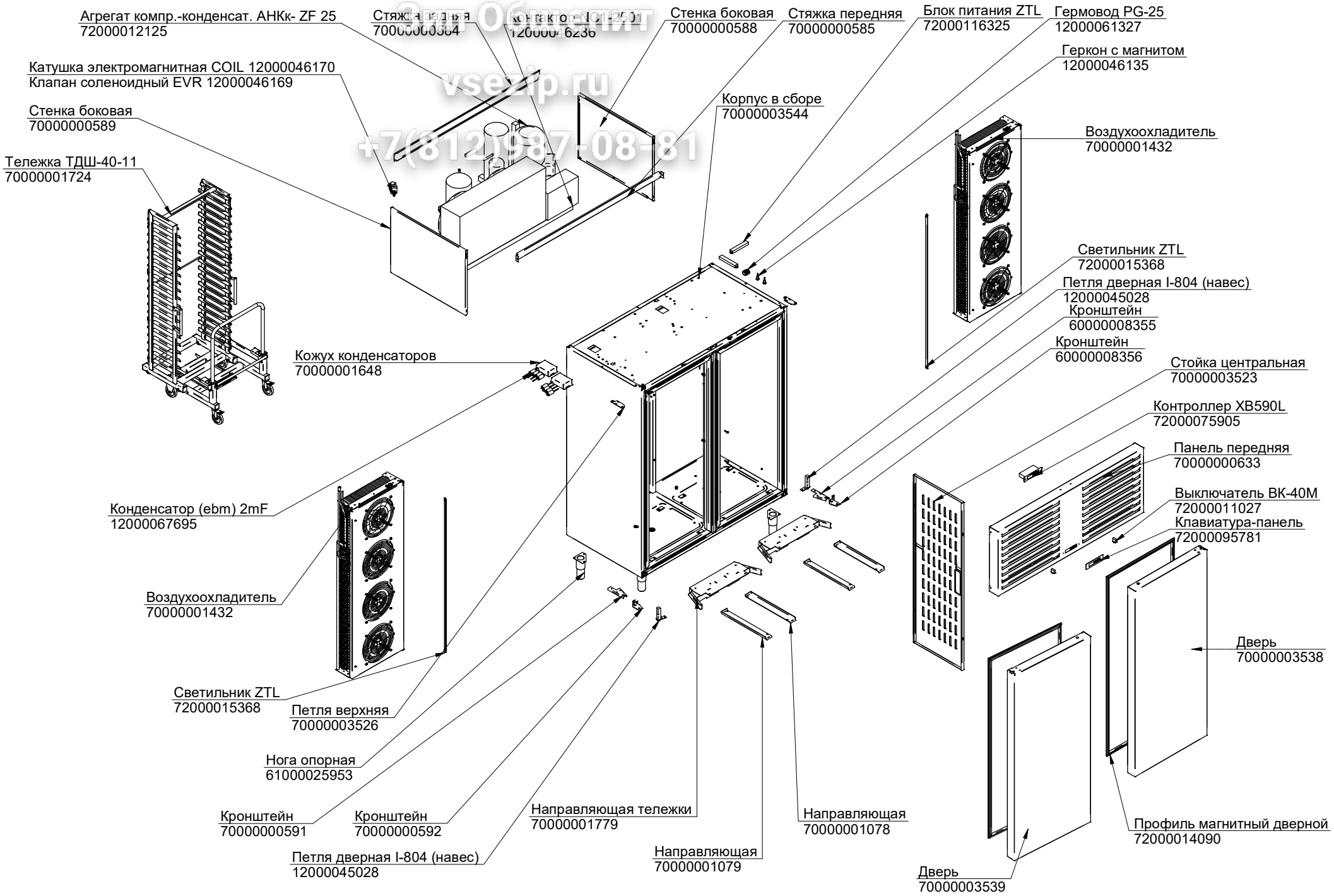

ЗиП Объектит
vsezip.ru
+7(812)987-08-81

Воздухоохладитель ШОК-40-01

Зип Общепит
vsezip.ru
+7(812)987-08-81

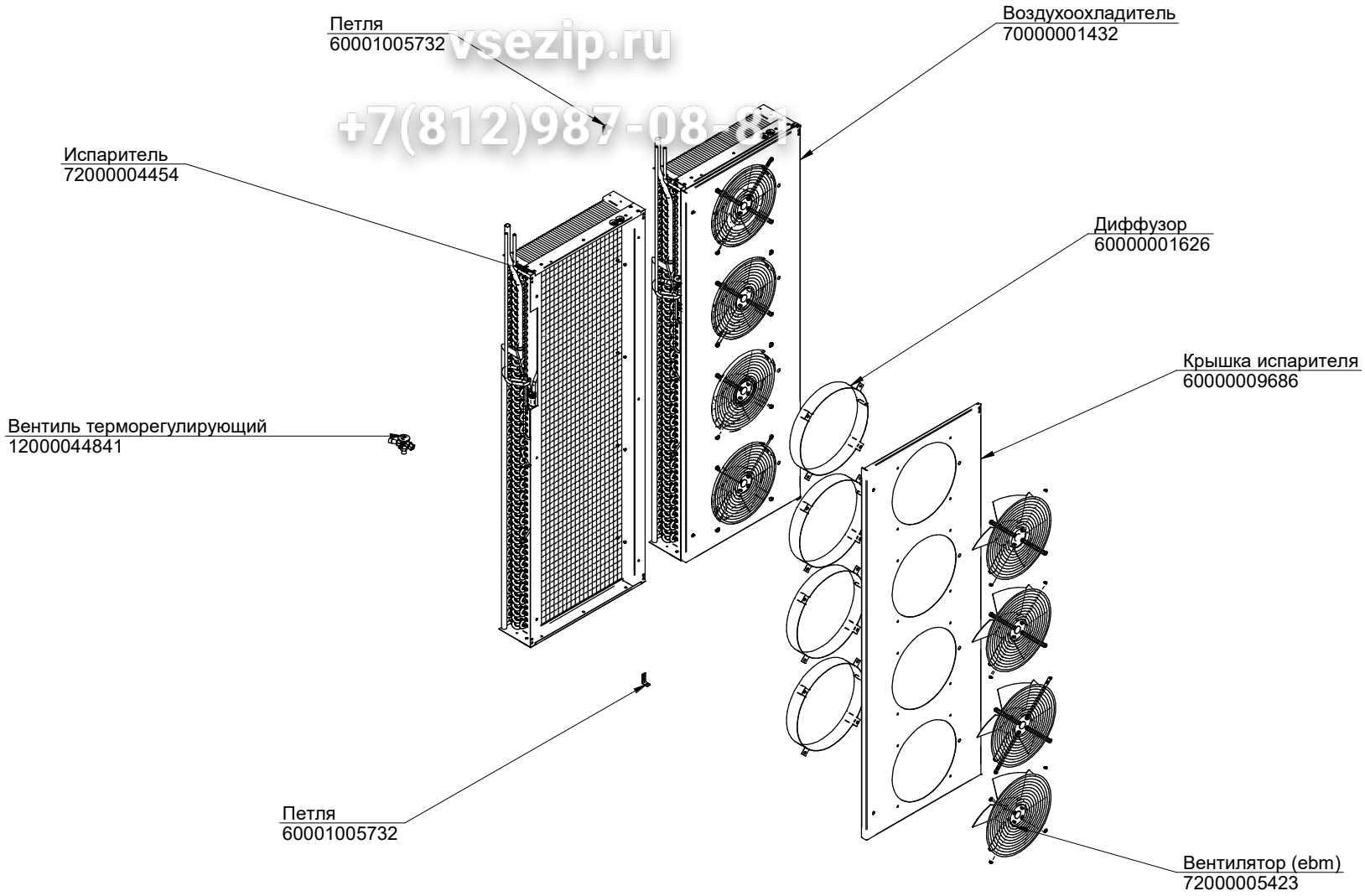

Тележка ТДШ-40-11
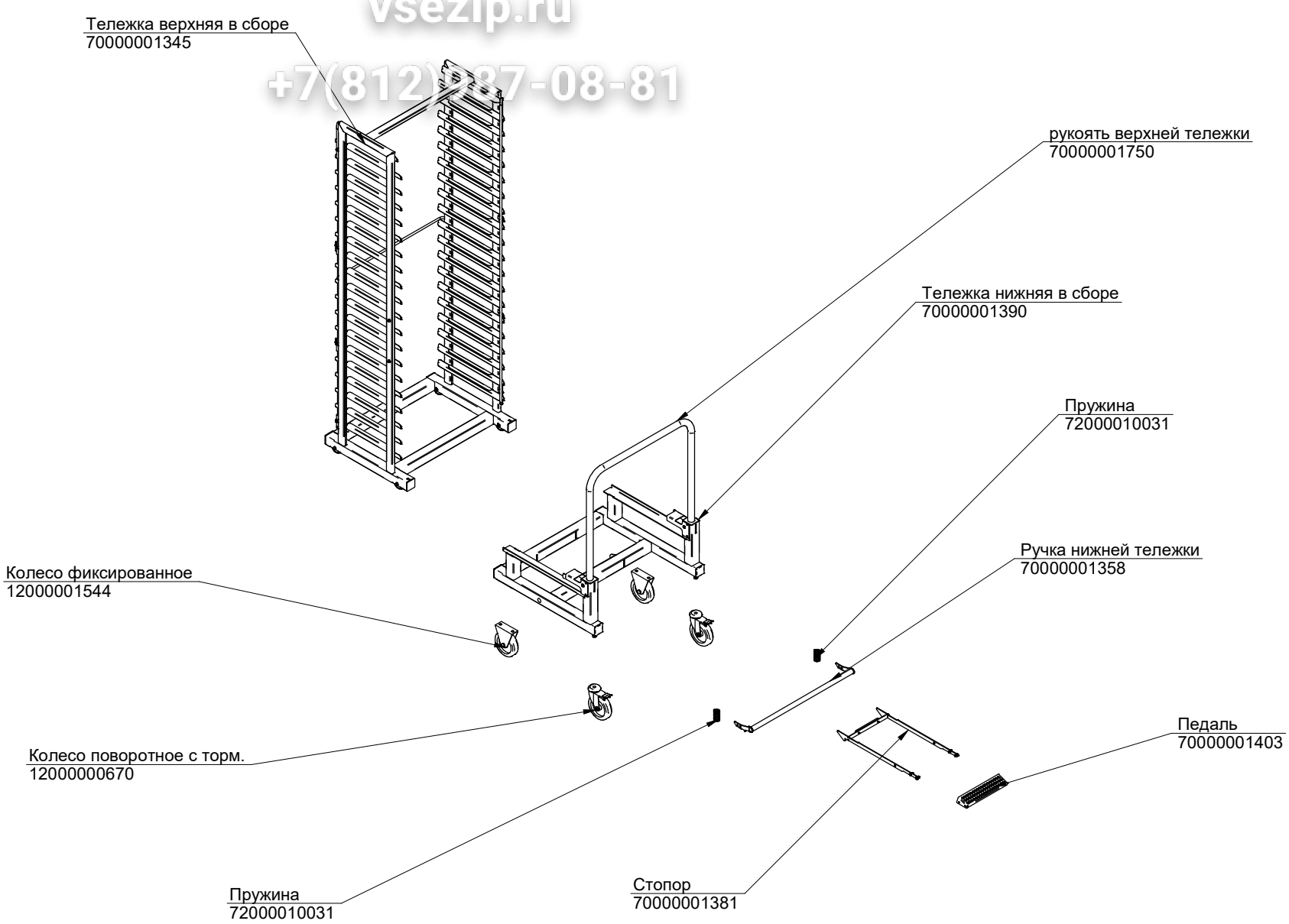
Зип Общепит
vsezip.ru
+7(812)987-08-81