РПШ-16-21М.802453.000 РС
Ротационный пекарский
шкаф РПШ-16-2/1М

Зип Общ
vsezip.ru
+7(812)987-08-01

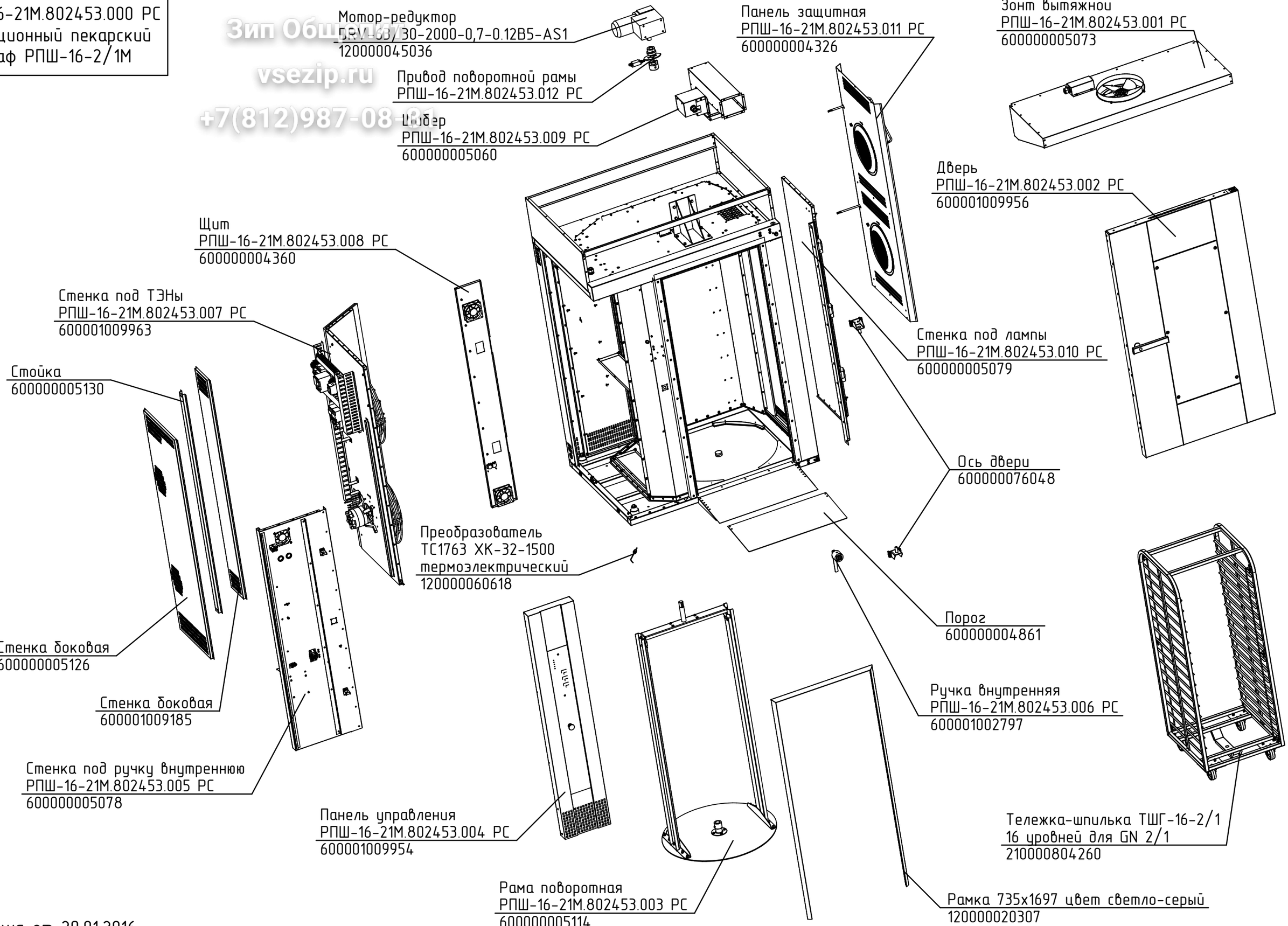

редакция от 29.01.2016

РПШ-16-21М.802453.001 РС
Ротационный пекарский
шкаф РПШ-16-2/1М

Зип Общепит
vsezip.ru
+7(812)987-08-81

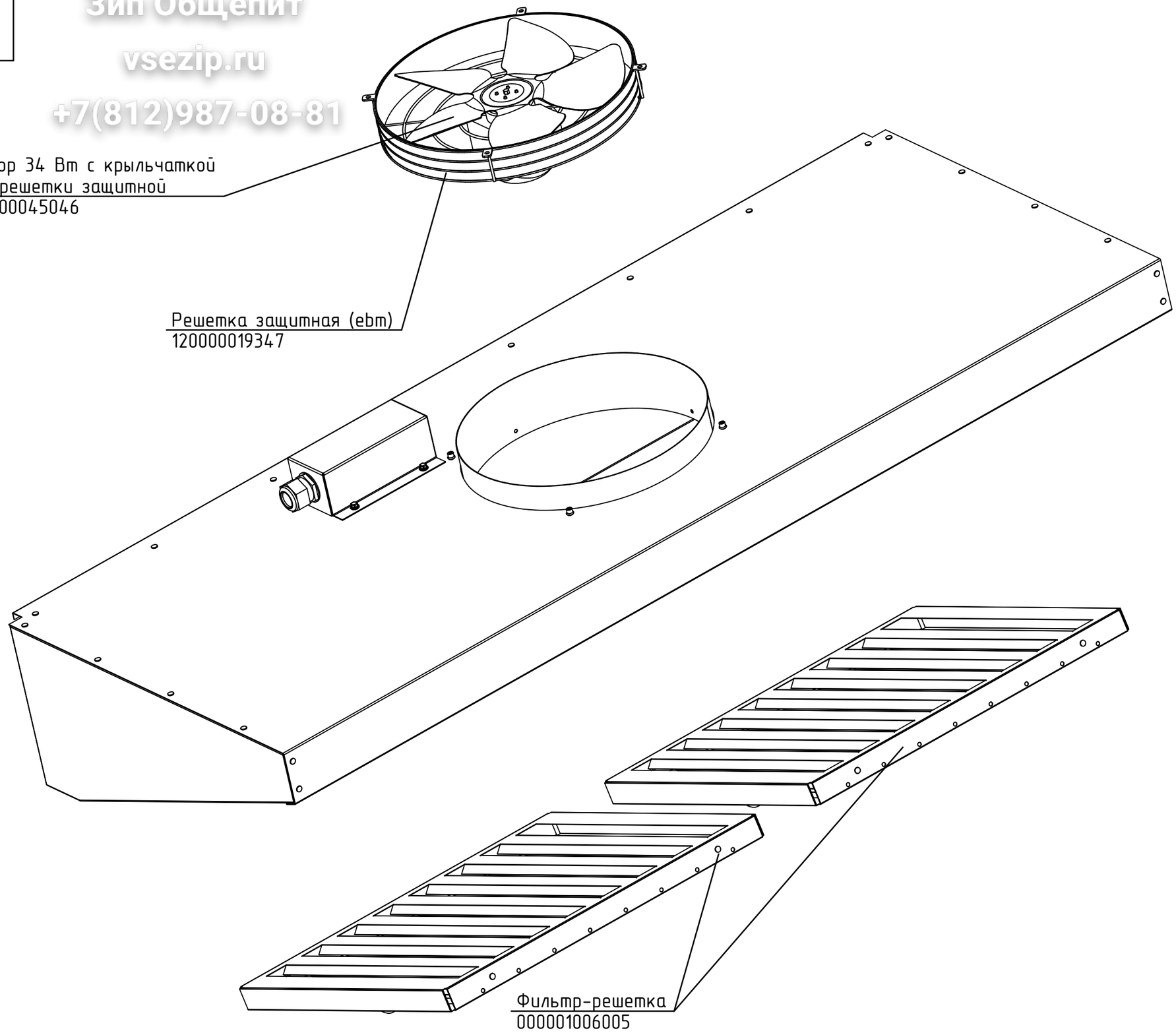

редакция от 29.01.2016

РПШ-16-21М.802453.002 РС
Ротационный пекарский
шкаф РПШ-16-2/1М

Зип Общепит
vsezip.ru
+7(812)987-08-81

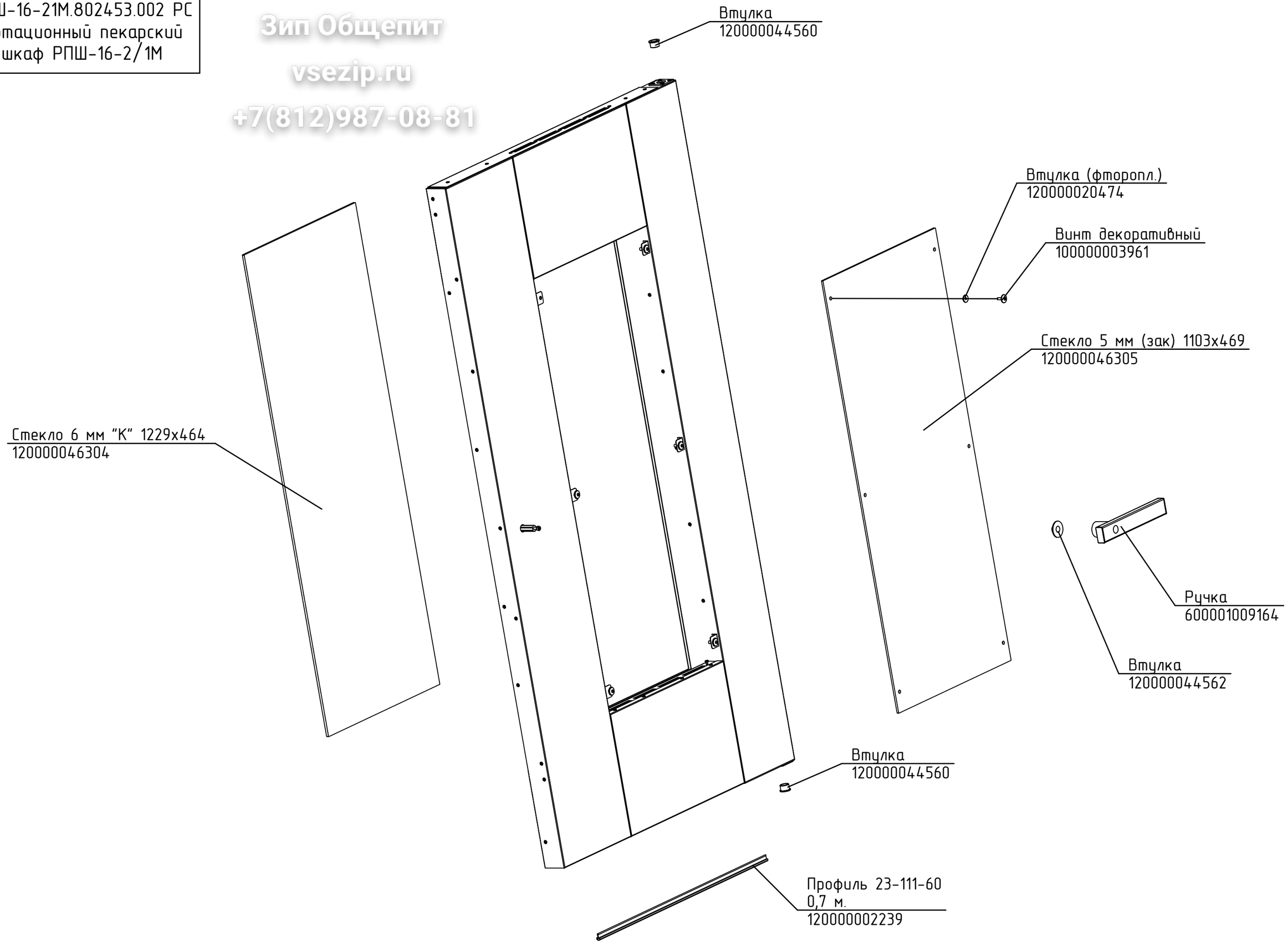

редакция от 29.01.2016

РПШ-16-21М.802453.003 РС
Ротационный пекарский
шкаф РПШ-16-2/1М

Зип Общепит
vsezip.ru
+7(812)987-08-81

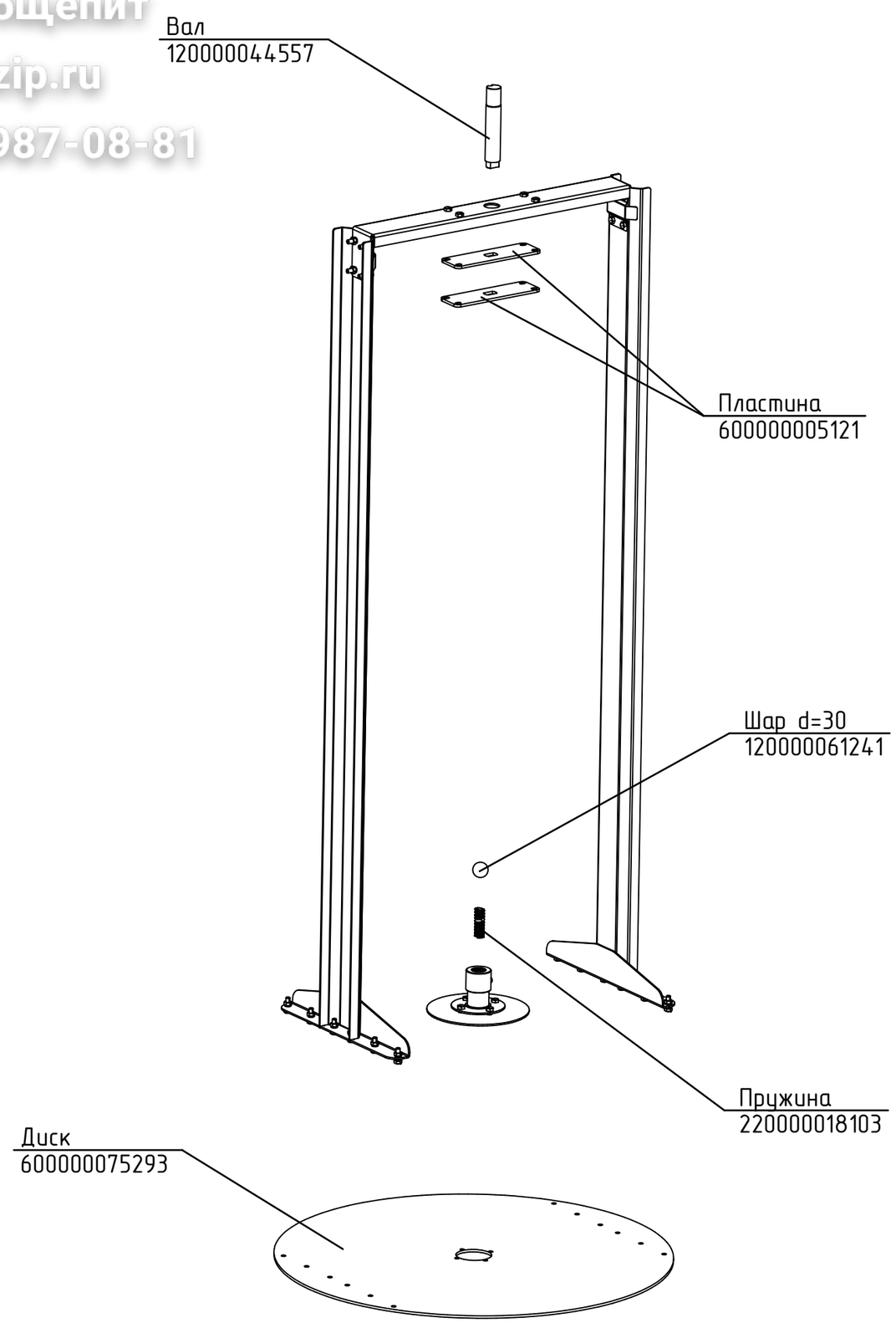

редакция от 29.01.2016

РПШ-16-21М.802453.004 РС
Ротационный пекарский
шкаф РПШ-16-2/1М

Зип Общепит
vsezip.ru
+7(812)987-08-81

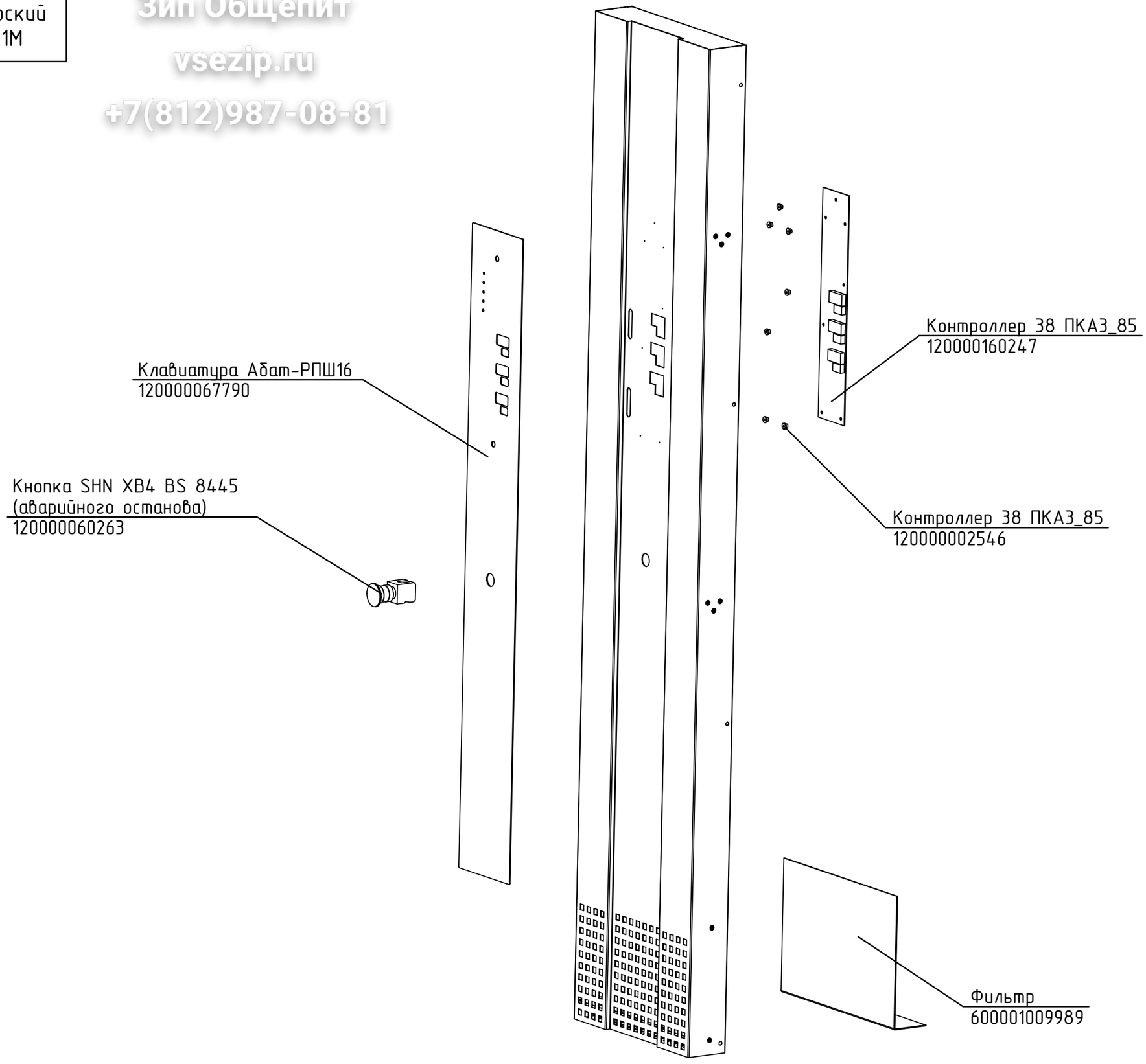

редакция от 29.01.2016

РПШ-16-21М.802453.005 РС
Ротационный пекарский
шкаф РПШ-16-2/1М

Зип Общепит
vsezip.ru
+7(812)987-08-80

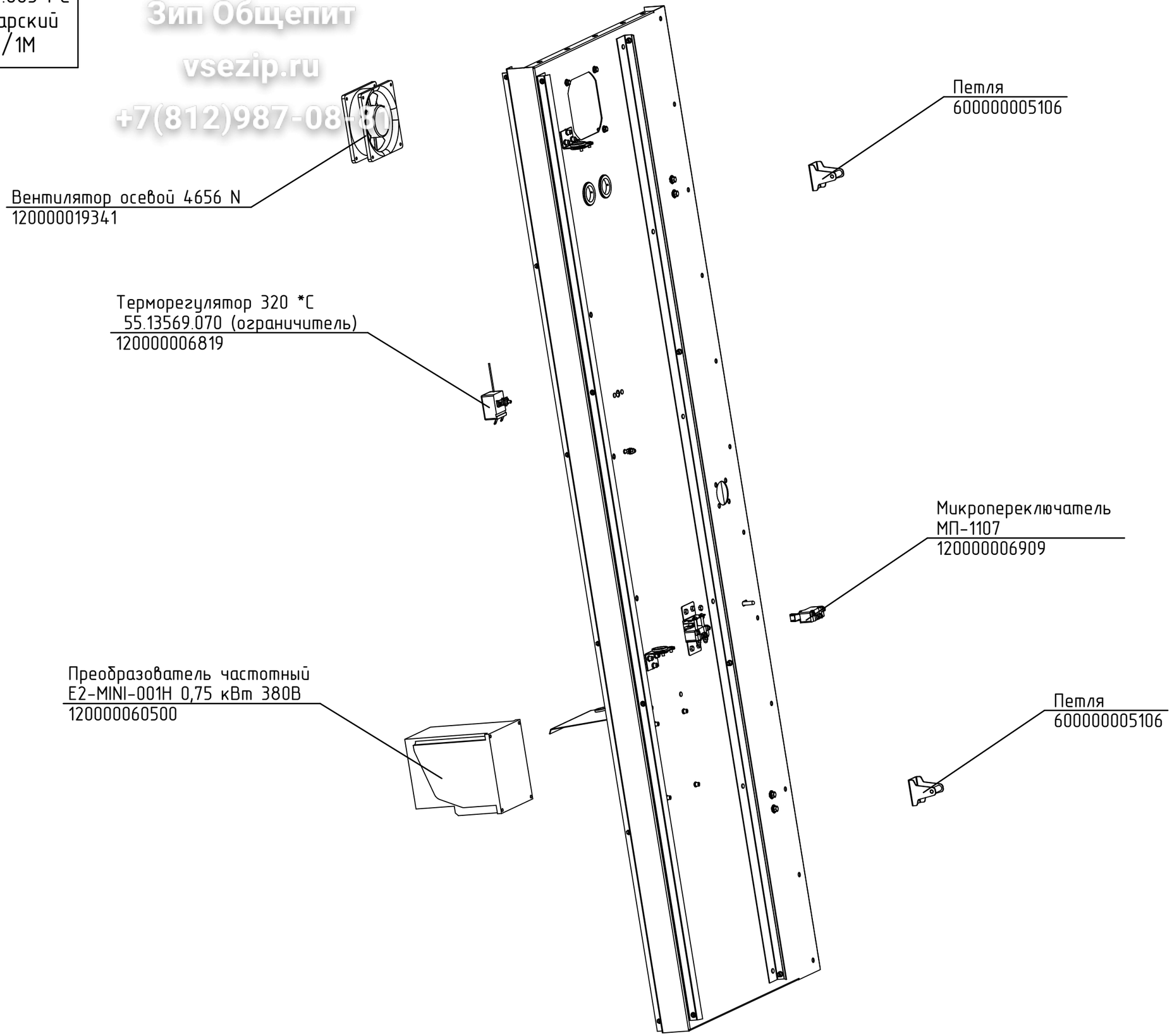

редакция от 29.01.2016

РПШ-16-21М.802453.006 РС
Ротационный пекарский
шкаф РПШ-16-2/1М

Зип Общепит
vsezip.ru
+7(812)987-08-81

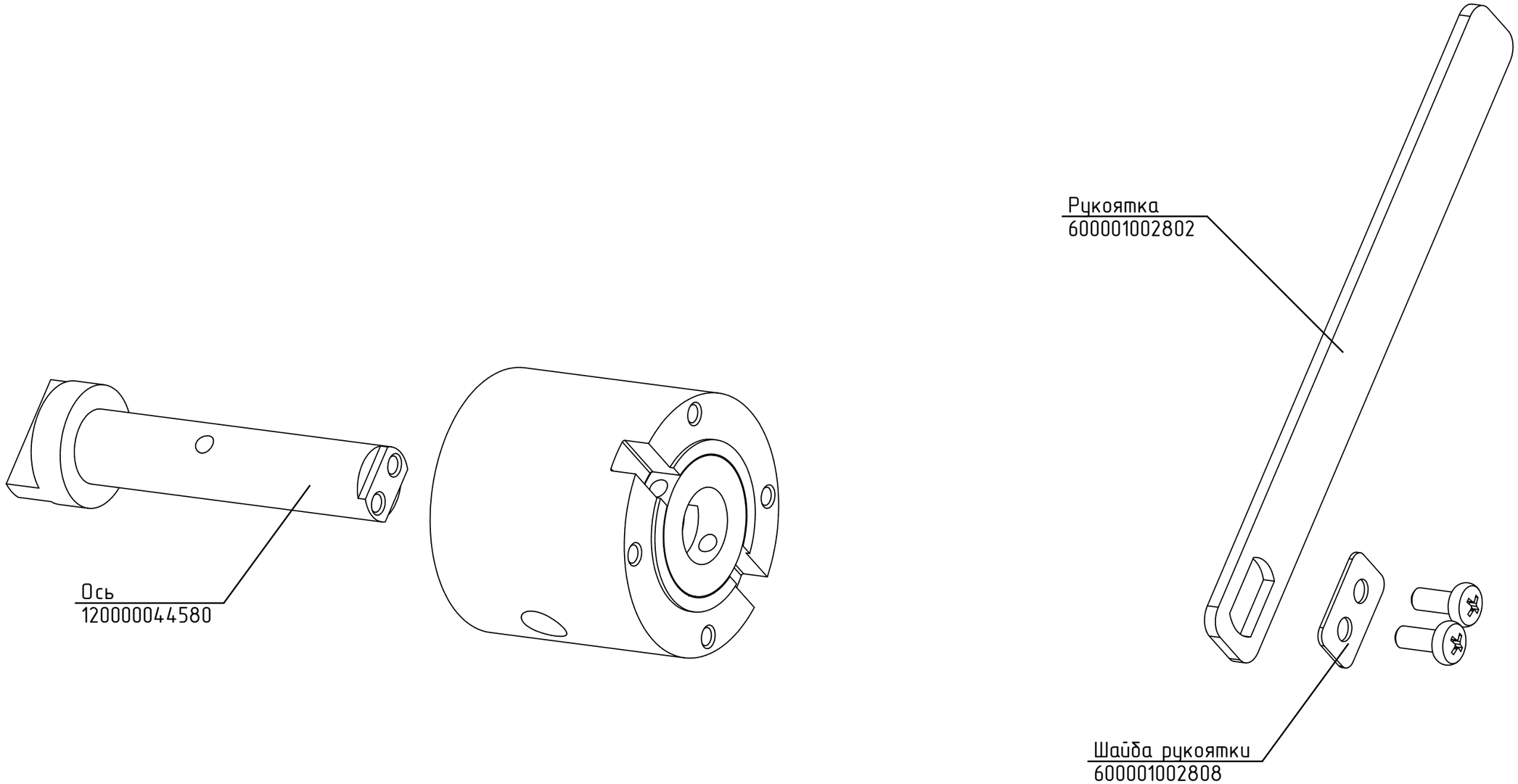

редакция от 29.01.2016

РПШ-16-21М.802453.007 РС
Ротационный пекарский
шкаф РПШ-16-2/1М

Зип Общепит
vsezip.ru
+7(812)987-08-81

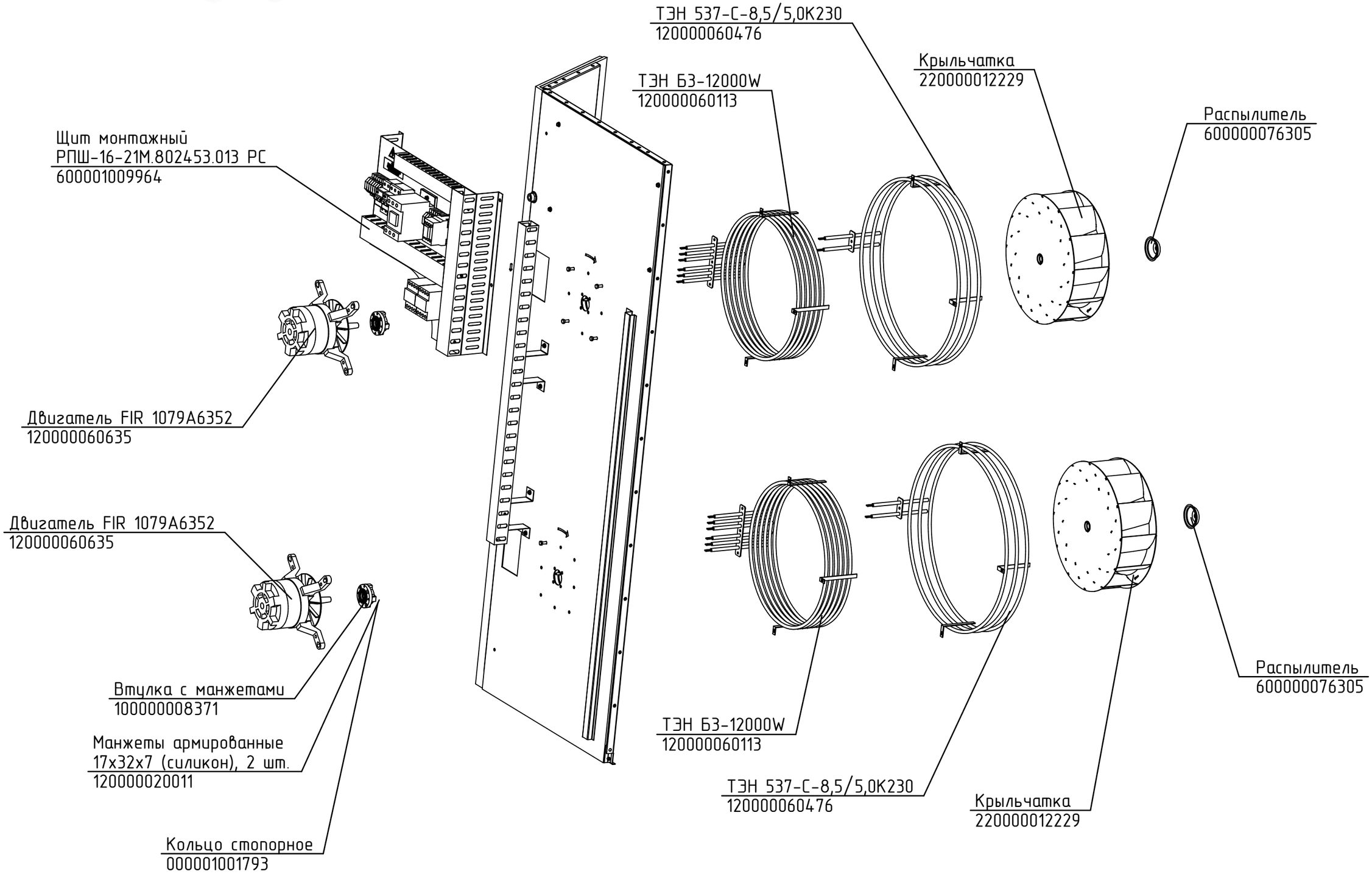

редакция от 29.01.2016

РПШ-16-21М.802453.008 РС
Ротационный пекарский
шкаф РПШ-16-2/1М

Зип Общепит
vsezip.ru
+7(812)987-08-81

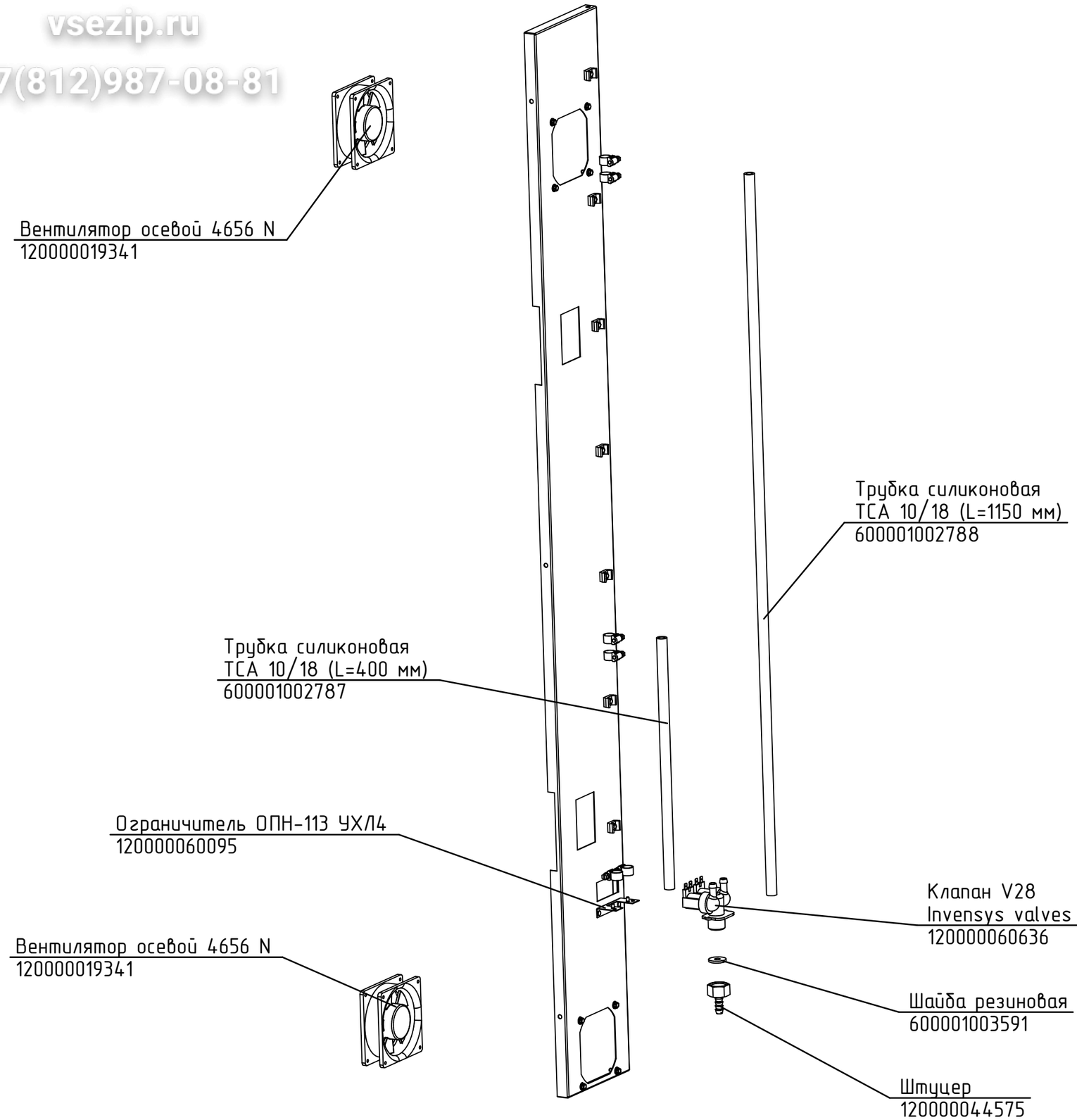

редакция от 29.01.2016

РПШ-16-21М.802453.009 РС
Ротационный пекарский
шкаф РПШ-16-2/1М

Зип Общепит
vsezip.ru
+7(812)987-08-81

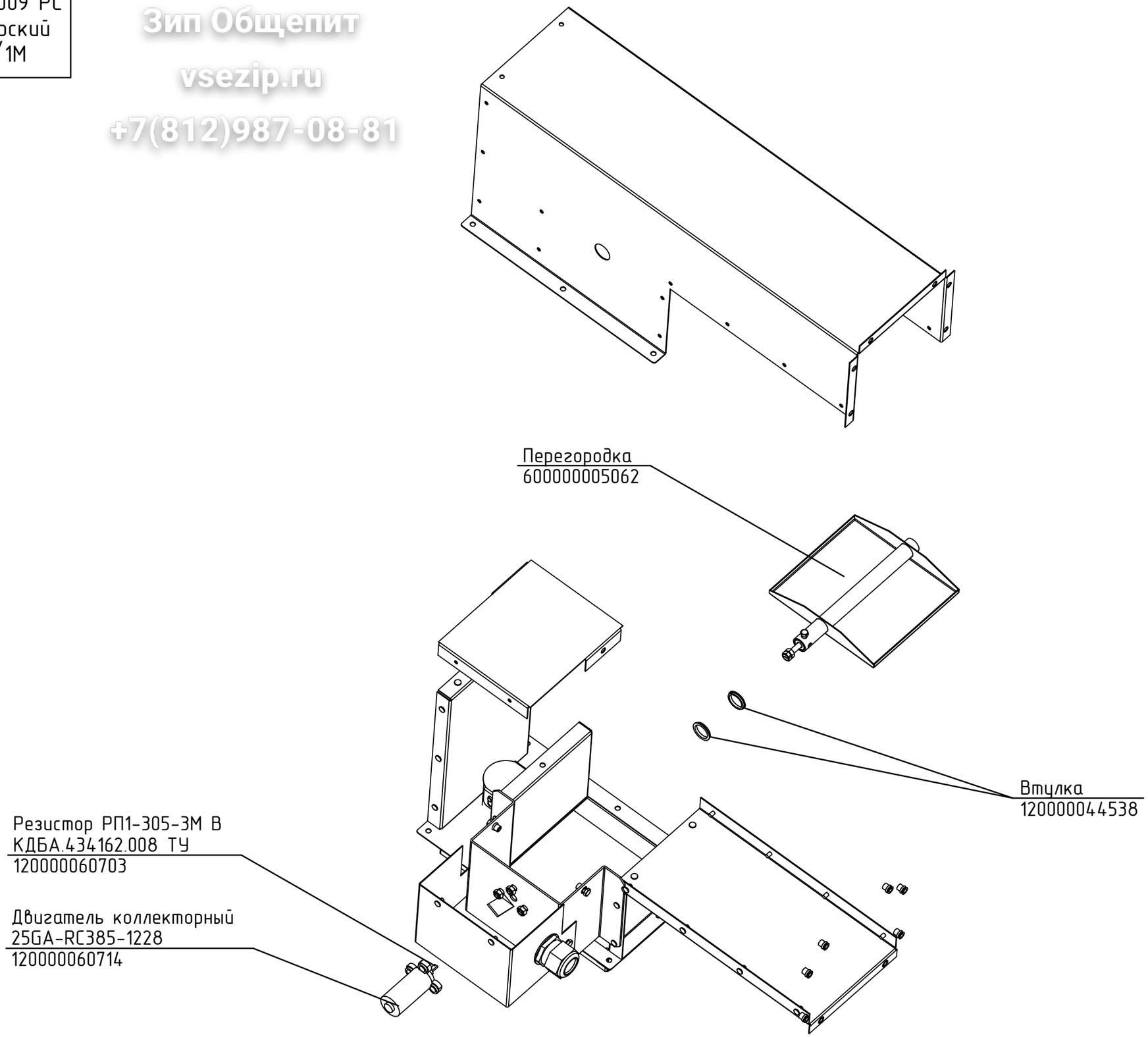

редакция от 29.01.2016

РПШ-16-21М.802453.010 РС
Ротационный пекарский
шкаф РПШ-16-2/1М

Зип Общепит
vsezip.ru
+7(812)987-08-81

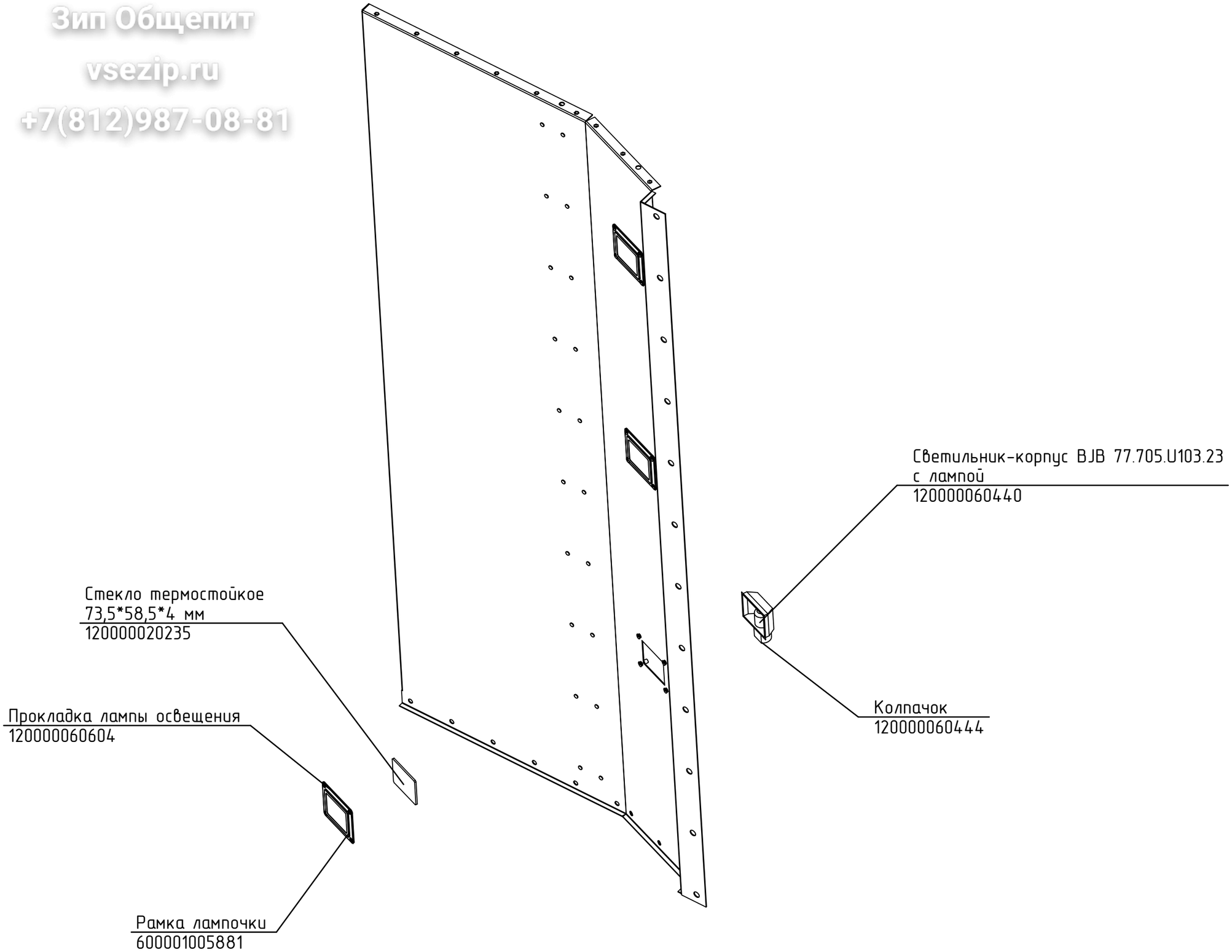

редакция от 29.01.2016

РПШ-16-21М.802453.011 РС
Ротационный пекарский
шкаф РПШ-16-2/1М

Зип Общепит
vsezip.ru
+7(812)98[illegible]8-81

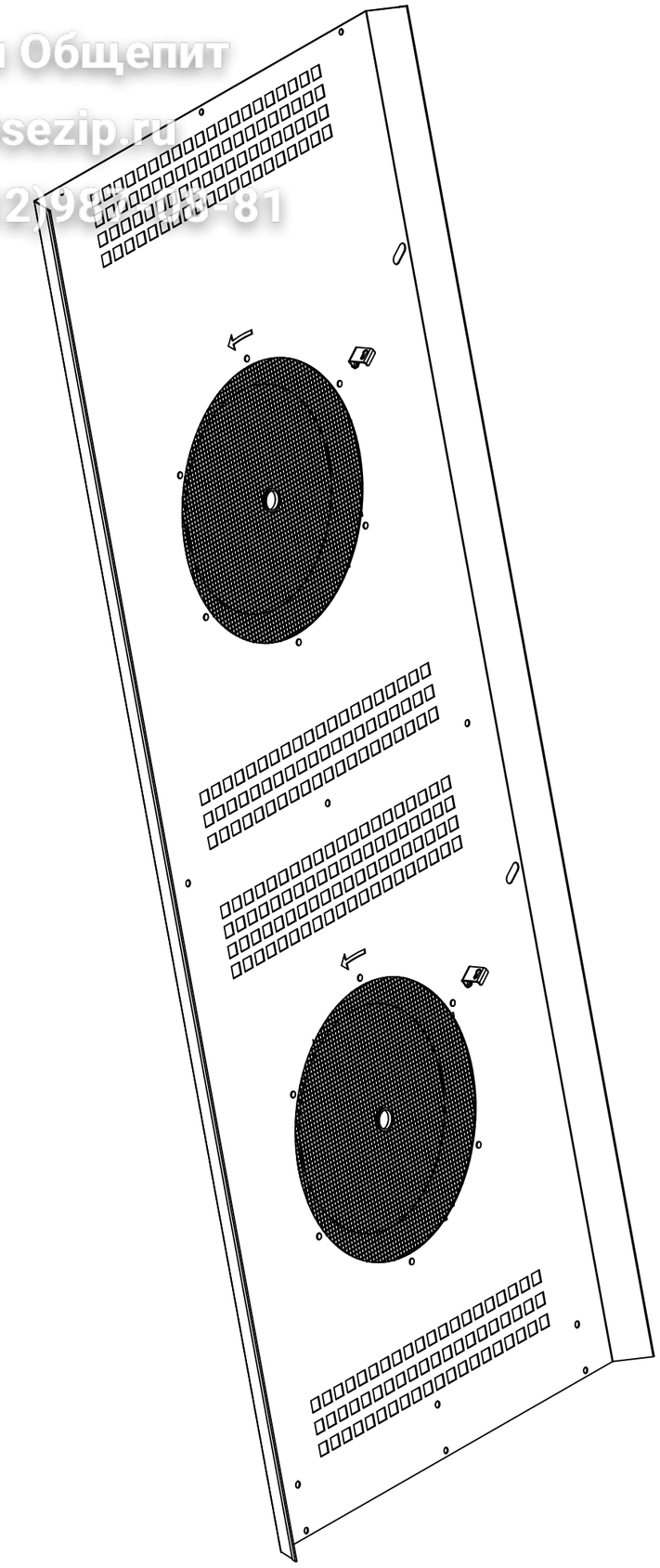

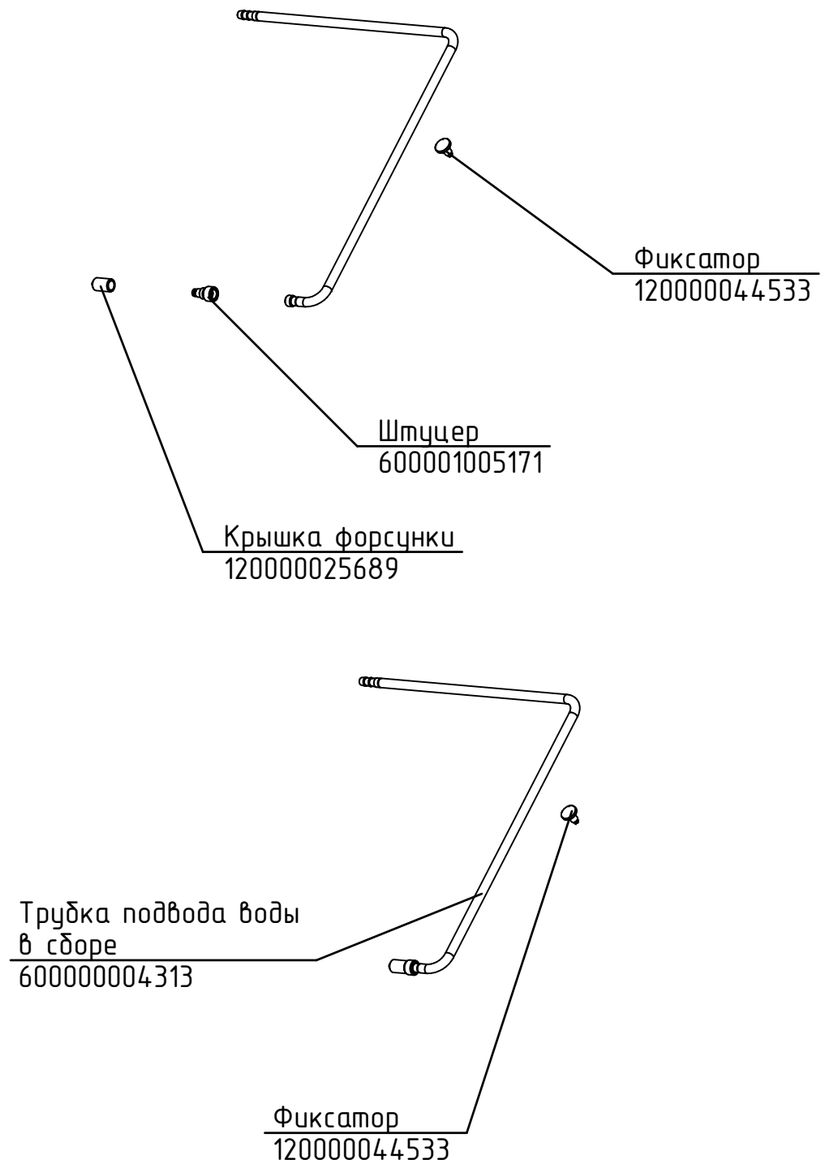

редакция от 29.01.2016

РПШ-16-21М.802453.012 РС
Ротационный пекарский
шкаф РПШ-16-2/1М

Зип Общепит
vsezip.ru
+7(812)987-08-81

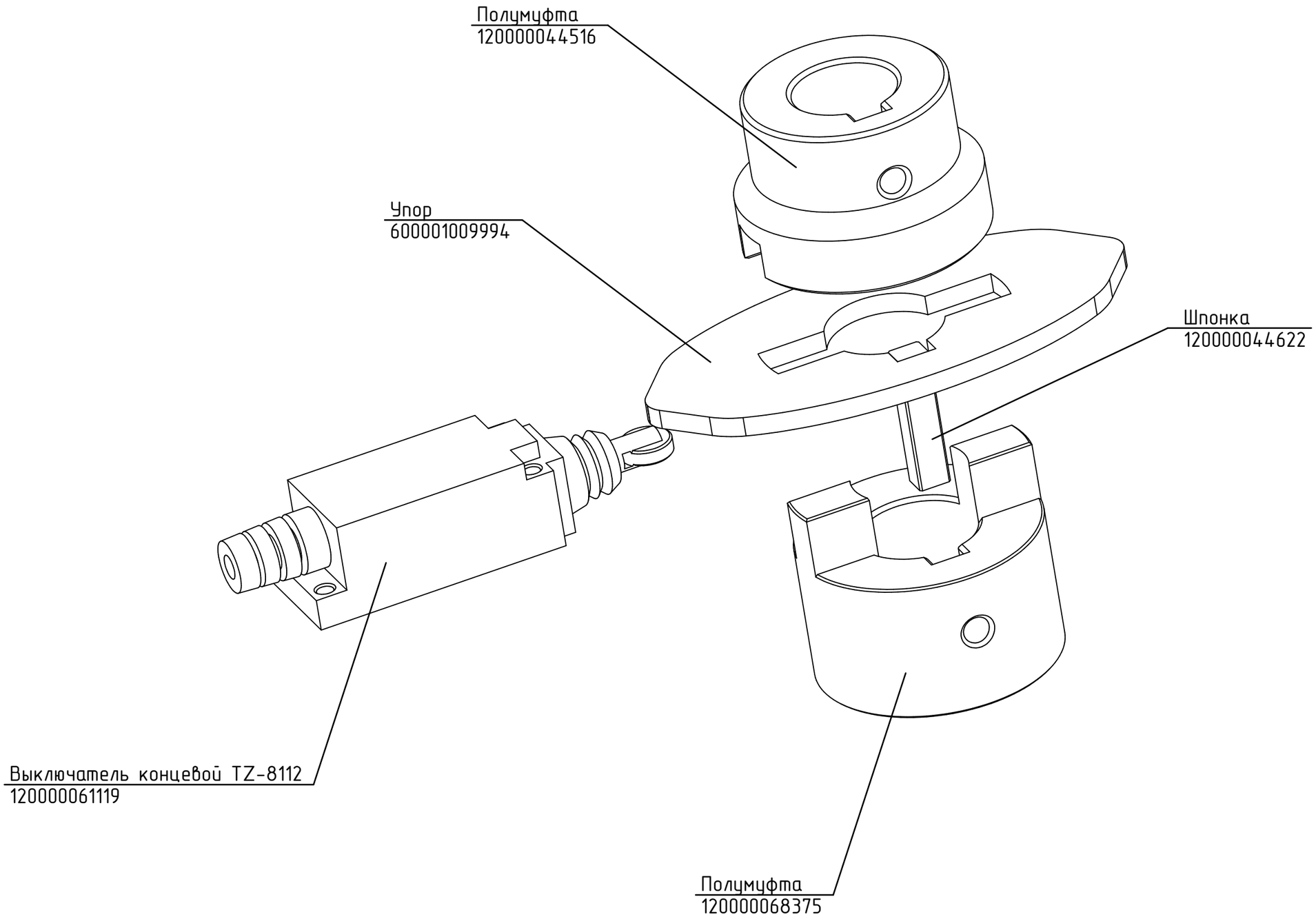

редакция от 29.01.2016

РПШ-16-21М.802453.013 РС
Ротационный пекарский
шкаф РПШ-16-2/1М

Зип Общепит
vsezip.ru
+7(812)987-08-81

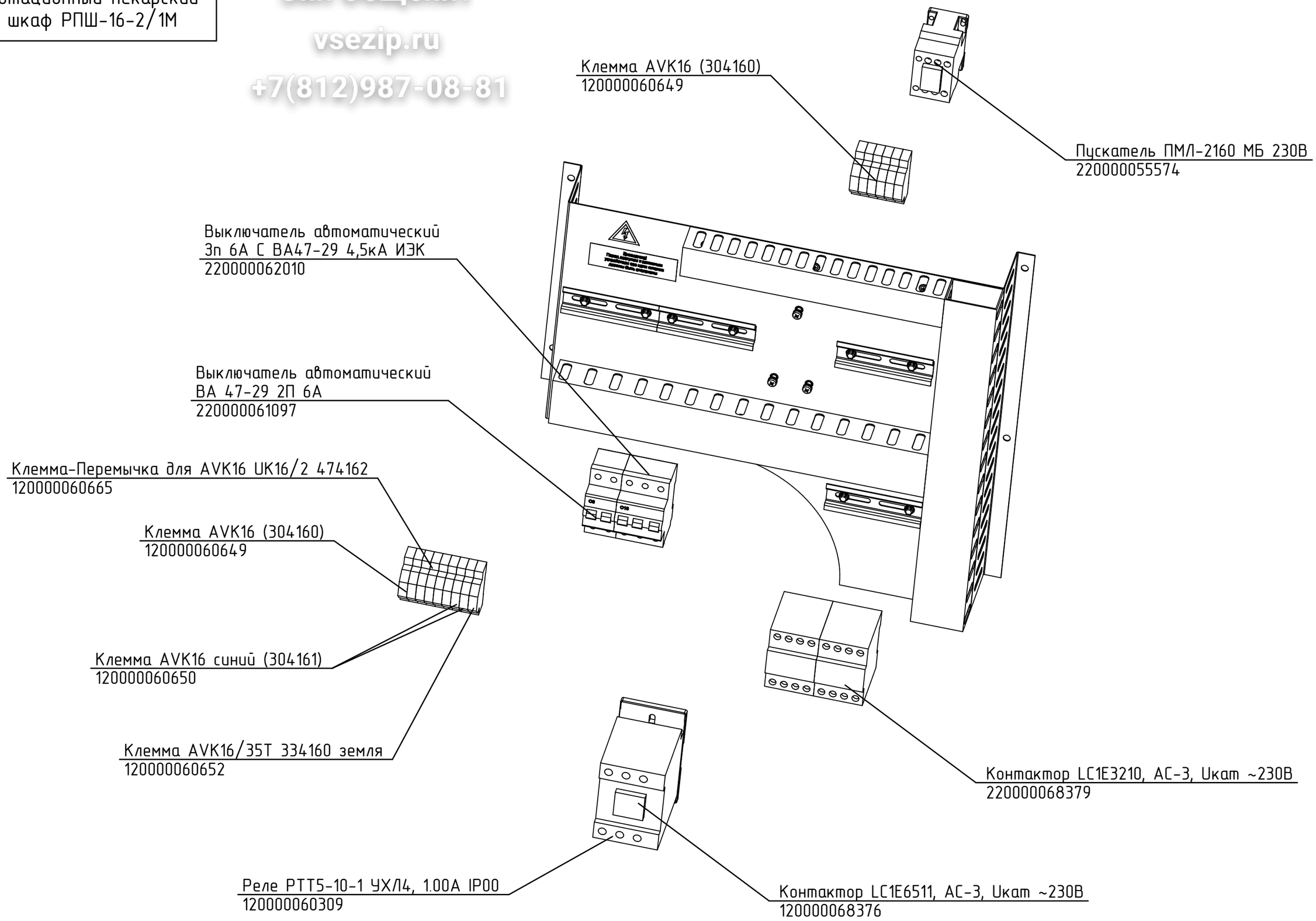

редакция от 29.01.2016