ММ. 02. 000. СБ

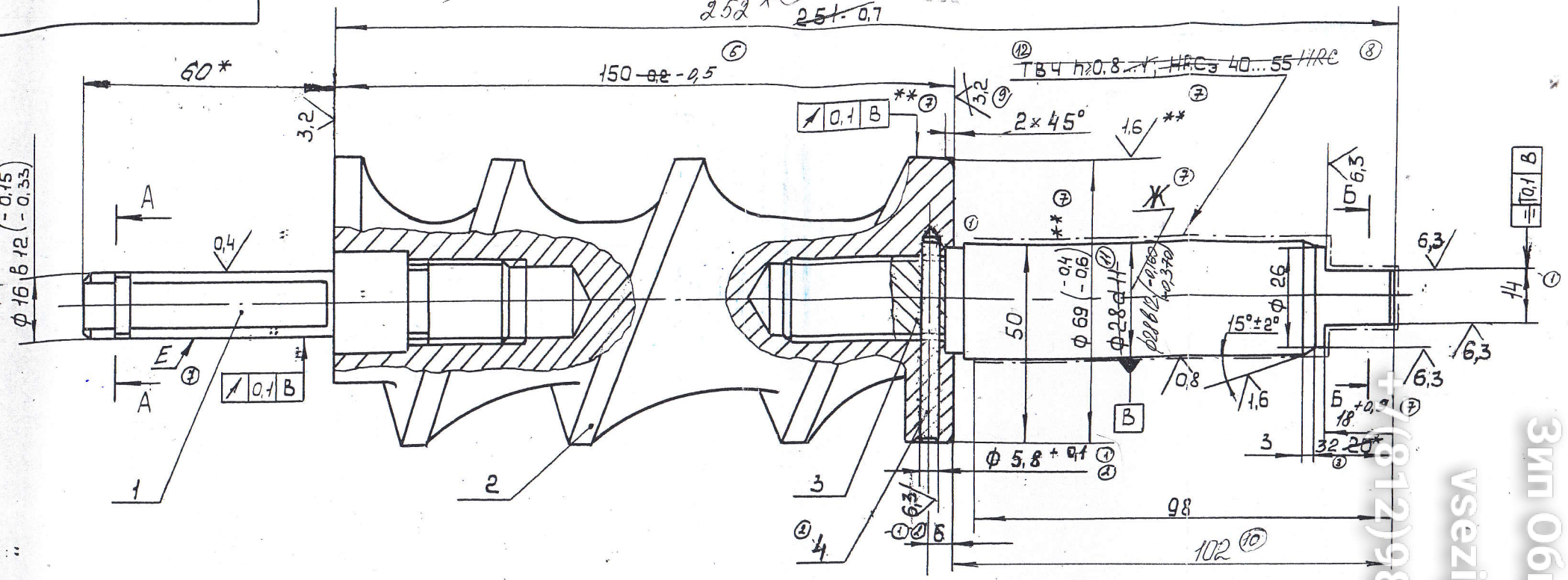

А - А

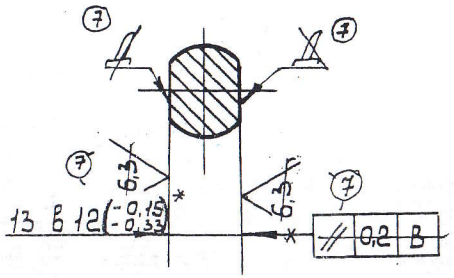

Б - Б

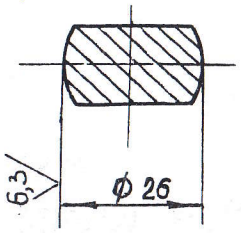

1. Шероховатость впадин витков после покрытия 6,3
2. Покрытие ~~шнека поз. 2 и поверхностей "Г", А,~~ Гор. О, кроме поверхн. Е, Ж. ⑦
3. h14; ± JT14/2
④ 4.* Размеры для справок.
⑦ 5.** Размеры и шероховатость поверхн. до покрытия.

⑩ 03.11-10 Весна 30.03.10г.
⑨ 03.110-07 Канал-22.01.08
⑧ 03.86-06 Канал-20.12.06
⑥ 03.51-06 Гамма 24.08.06
⑤ 03.28-06 Гамма 20.06.06
⑦ 03.57-06 Гамма 25.09.06

④	2	03.01-04	Весна	14.01.04
③	2	03.11-03	Весна	150503
②	1	03.07-98	Весна	080300
1	1	03.04-98	Канал	27.298

Изм	Лист	№ докум.	Подп.	Дата
Разр.		Казакова		14.09.06
Пров.		Неприн		19.09.06
Гл. конс.		Терехов		19.09.06

ММ. 02.000СБ

Шнек

Сборочный чертёж

Лит	Масса	Масшт.
О1 А	2,7	1:1
Лист	Листов 1	

ЗИП Общепит
vsezip.ru
+7(812)987-08-81