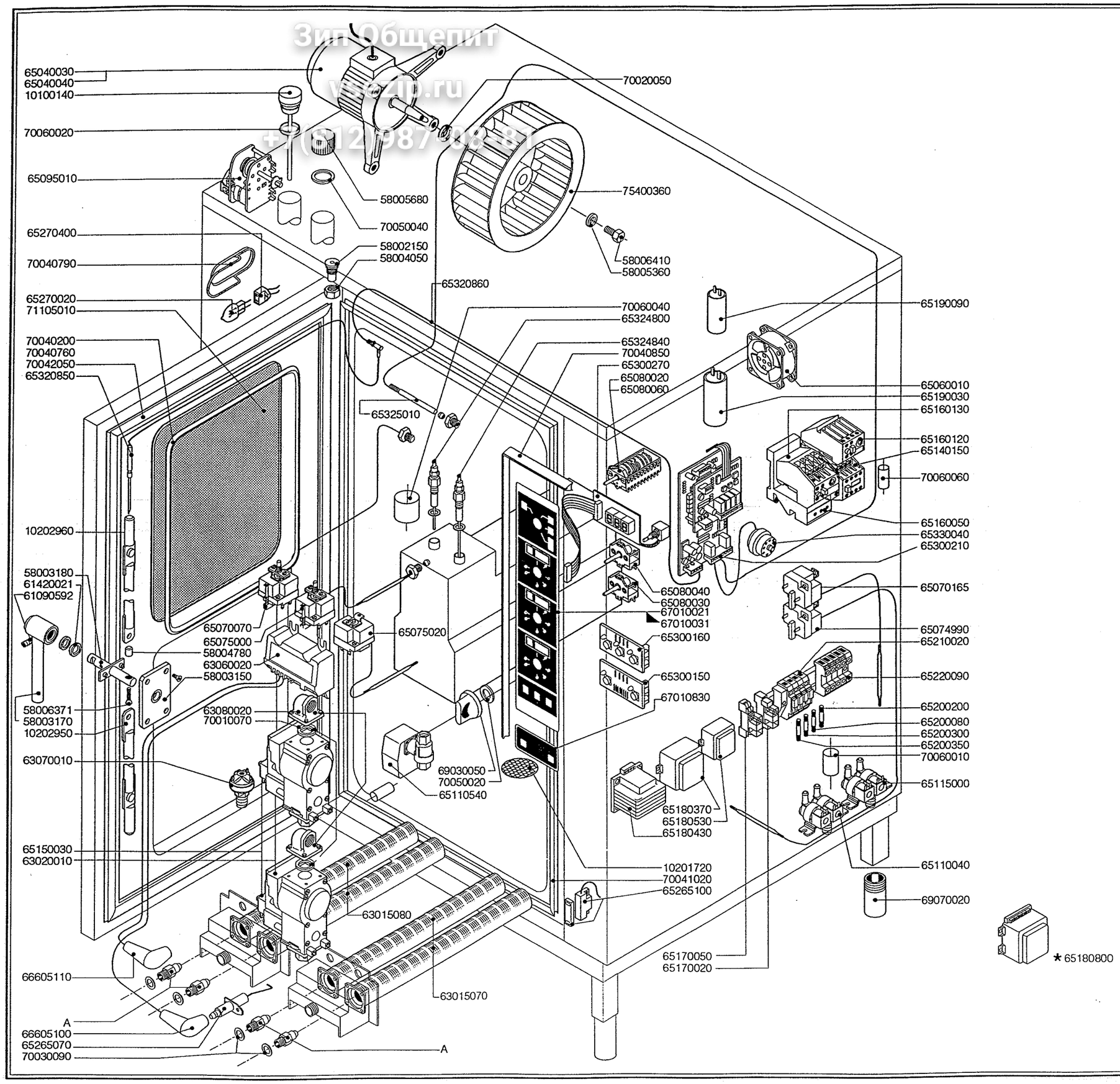

Зип Общепит
vsezip.ru
+7(812)987-98-98

038/0494

ERSATZTEILE H.-DÄMPFER PROFESSIONAL MG 220

KODE	BEZEICHNUNG	S	L
10100140	ABZUGSSTUTZEN	1	1
10201720	ABFLUSSFILTER	1	1
10202950	VERSCHLUSSTANCE	1	1
10202960	VERSCHLUSSTANCE	1	1
58002150	SCHARNIERSTIFT	1	1
58003150	FLANSCH	1	1
58003171	HANDGRIFF	1	1
58003180	VERSCHLUSSZAPFEN	1	1
58004050	MUTTER DES SCHERNIERSTIFTES	1	1
58004780	VERSCHLUSSHAKEN	1	1
58005360	UNTERLEGSCHEIBE	2	2
58005680	SCHRAUBVERSCHLUSS	1	1
58006370	GRIFFSCHRAUBE	1	1
58006410	VENTILATORSCHRAUBE	2	2
61090592	GEWINDESTIFT	1	1
61420021	FEDERSCHEIBE	1	1
63015070	BRENNER	1	1
63015080	BOILER BRENNER	1	1
63020010	GAS VENTIL	2	2
63060020	ELEKTRONISCHE ZUNDUNG	2	2
63070010	DRUCKSCHALTER	1	1
63080020	FLANSCH MIT BOGEN	4	4
65040030	MOTOR	0	2
65040040	MOTOR	2	0
65060010	ABKULUNGS MOTOR	2	2
65070070	SICHERHEITS-THERMOSTAT	1	1
65070165	THERMOSTAT	1	1
65074990	THERMOSTAT Z.WRASENABLOSCHUNG	1	1
65075000	SICHERHEITS THERMOSTAT BOILER	1	1
65075020	ABFLUSSTHERMOSTAT	1	1
65080020	SCHALTER	1	0
65080030	SCHALTER	0	1
65080040	SCHALTER	2	2
65080060	SCHALTER	0	1
65095010	DAMPFABLASS-STELLMOTOR	1	1
65110040	MAGNETVENTIL	1	1
65110540	BOILERBLAUFS VENTIL	1	1
65115000	MAGNETVENTIL	1	1
65140150	SCHUETZ	1	4
65150030	MAGNETVENTILSPULE	2	2
65160050	HALTER DES UBERSTROMAUSLOESERS	2	0
65160120	MOTORSCHUTZSCHALTER 1,6 - 2,5 A	0	2
65160130	MOTORSCHUTZSCHALTER 3,2 - 5 A	2	2
65170020	RELAIS 12V DC	3	4
65170050	RELAIS 240V AC	1	1
65180370	TRANSFORMATOR 7 VA	1	1
65180430	TRANSFORMATOR 40 VA	0	1
65180530	TRANSFORMATOR 3 VA	1	1
65190030	KONDENSATOR 16 MF	2	2
65190090	KONDENSATOR 12,5 MF	0	2
65200080	SCHMELZSICHERUNG 0,125 A (T)	1	1
65200200	SCHMELZSICHERUNG 2 A	1	1
65200300	SCHMELZSICHERUNG 0,1 A (T)	1	1
65200350	SCHMELZSICHERUNG 0,35 A (T)	0	1
65210020	SICHERUNGSHALTER	3	4
65220090	KLEMMLEISTE	1	1
65265070	PIEZOZUENDKERZEN	4	4
65265100	TUERSCHALTER	1	1
65270020	LAMPE	0	2
65270400	LAMPEHALTERUNG	0	2
65300150	PLATINE Z.WIEDERBETAETIGUNG	1	1
65300160	DRUCKTASTENPLATINE	1	1
65300210	FUNKTIONSPLATINE L-S	1	1
65300270	DISPLAY	2	3
65320850	KERNTEMPERATUFUHLER	0	1
65320860	SEIL KERNTEMPERATUFUHLER	0	1
65324800	WASSERSSTANDSFUEHLER	1	1
65324840	WASSERSSTANDSFUEHLER	1	1
65325000	FUEHLER	1	1
65330040	SUMMER	1	1
66605100	ZUENDKERZENKABEL	2	2
66605110	ZUENDKERZENKABEL	2	2
67010021	BEDIENUNGSFOLIE S	1	0
67010031	BEDIENUNGSFOLIE L	0	1
67010830	RUECKSTELLTASTATUR	1	1
69030050	DREHKNOPF	3	4
69070020	FUSS	4	4
69070070	FUSS	4	4
70010070	RING	4	4
70020050	MOTORDICHTUNG	2	2
70030090	DUESENDICHTUNG	4	4
70040200	HERTGLASSDICHTUNG	4	4
70040790	LAMPENDICHTUNG	0	2
70040850	DICHTUNG DER BEDIENUNGSBLENDE	1	1
70041020	DICHTUNG DER FRONTSEITE	1	1
70042050	TUERDICHTUNG	1	1
70050020	DICHTUNG DES BEDIENUNGSKNEBELS	6	8
70050040	DICHTUNG DES BOILERSTUTZENS	1	1
70060010	MUFFE	2	2
70060020	DICHTUNG DES ABZUGS	1	1
70060040	MUFFE	1	1
70060060	MUFFE	4	4
71105010	HARTGLAS	2	2
75400360	LUEFTERRAD	2	2

*	SONDERSPANNUNGEN 380-415V OHNE NEUTRUM
65180800	AUTOTRANSFORMATOR

A DÜSEN (siehe Betriebsanleitung)