DIHR
international

Зип Общепит
vsezip.ru
+7(812)987-08-81

STAR

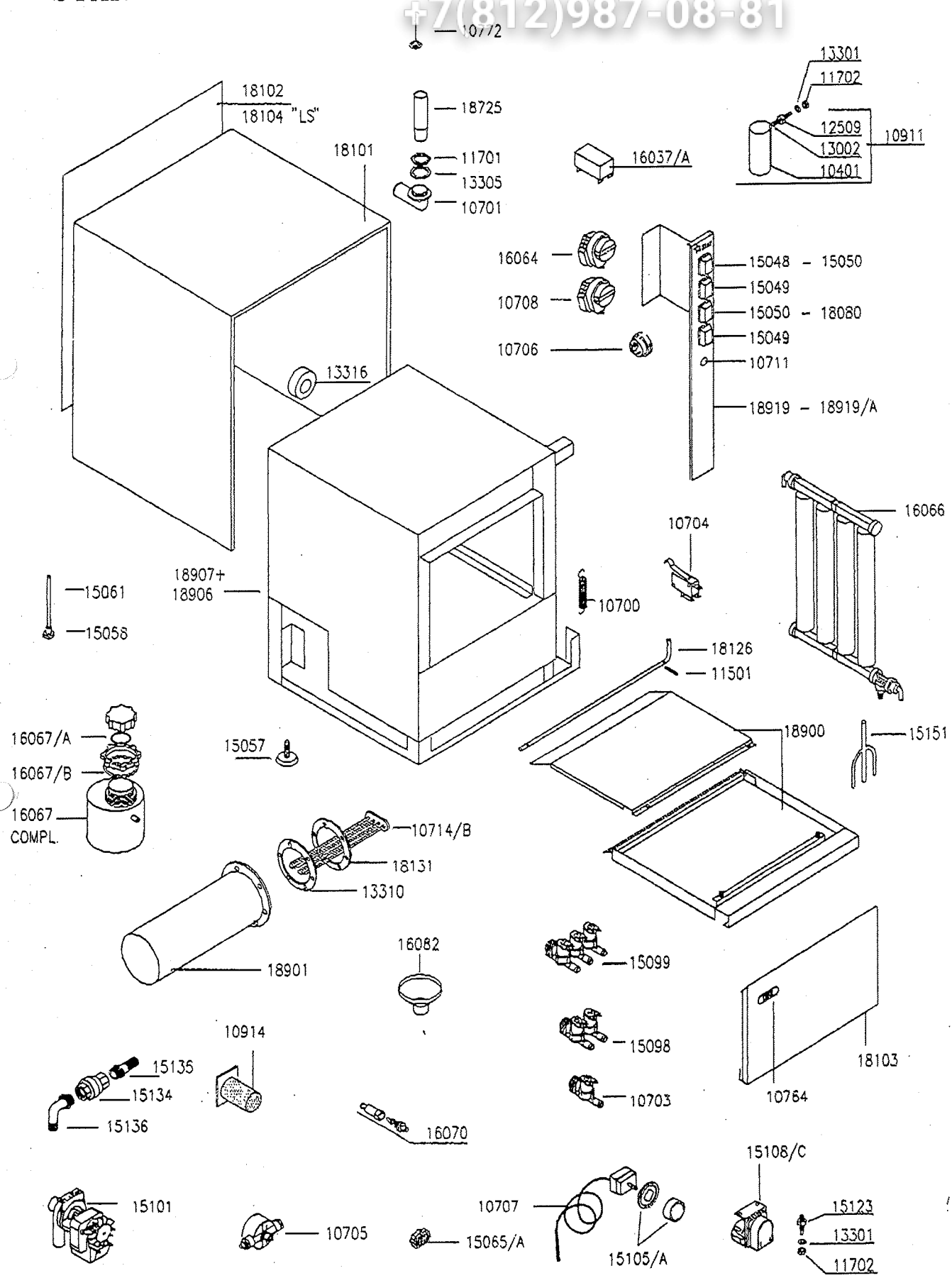

DIHR international

STAR
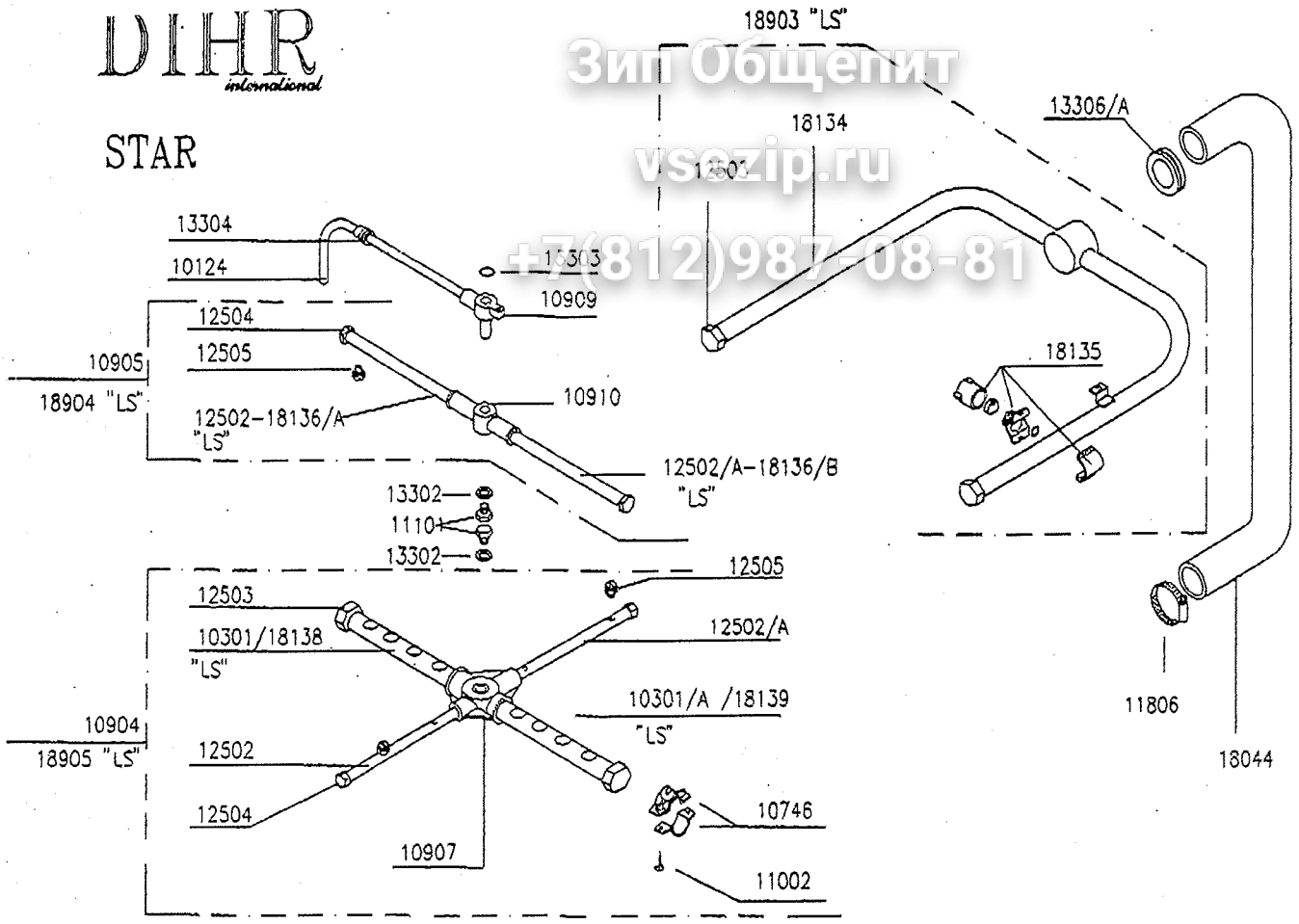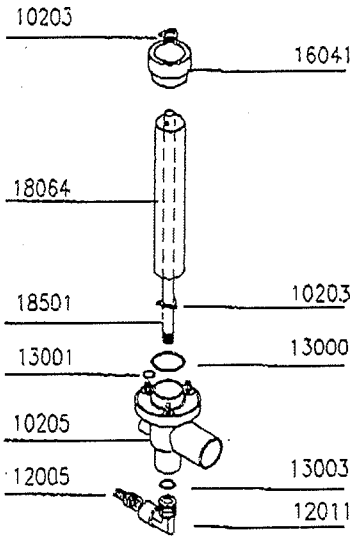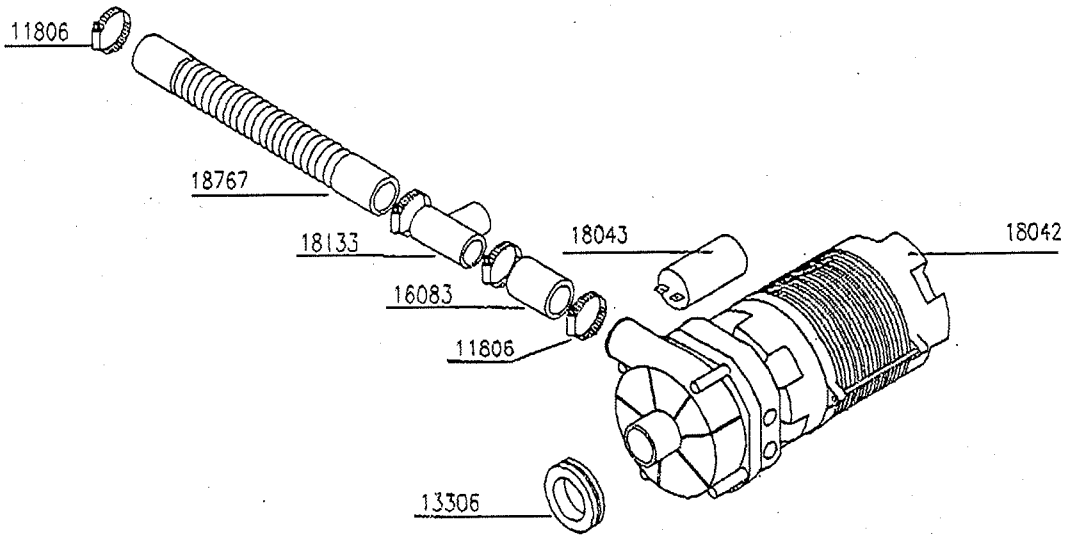
Зип Общепит
vsezip.ru
+7(812)987-08-81